Обозначение	Наименование	Лист
1350.12.38А–30UNB–1352–TD.N	Ведомость листов выпуска	1,2
	Технические требования	3,4
	Грязевик вертикальный Ду от 350 до 1000 мм	5,6
	Грязевик вертикальный Ду от 350 до 1000 мм	7...9
	Сборочный чертеж	
	Корпус	10...12
	Корпус. Сборочный чертеж.	13...15
	Фильтр	16...17
	Сетка	18
	Фильтр. Сборочный чертеж	19
	Труба	20
	Ребро	21
	Донышко	21
	Труба	22
	Труба	23
	Хомут	24

1 Рабочая документация разработана на основании договора № СГК–1350 от 12.11.2012.

2 Рабочая документация разработана в соответствии с заданием на проектирование, выданными техническими условиями, требованиями действующих технических регламентов, национальных стандартов, сводов правил и других документов содержащих требования промышленной безопасности.

Взам. инв. №

Подпись и дата 21.08.13

Инв. № подл. 83498

Изм.	Кол.уч	Лист	№док.	Подп.	Дата
Н. контр.		Михеев			21.08.13
ГИП		Гладиков			21.08.13
Нач.отд.		Волков			21.08.13
Проверил		Шкитилева			21.08.13
Разработал		Михеев			21.08.13

1350.12.38А–30UNB–1352–TD.N

Объекты III очереди строительства ЗАО СГК (ТЭЦ)

Сетевая установка основных и пиковых подогревателей турбоагрегатов ст.№8,9. II система теплоснабжения.

Стадия	Лист	Листов
Р	1	33

Грязевик вертикальный Ду500. Ведомость листов выпуска.

ОТКРЫТОЕ АКЦИОНЕРНОЕ ОБЩЕСТВО ИНСТИТУТ ТЕПЛОЭЛЕКТРОПРОЕКТ НИЖНИЙ НОВГОРОД

Обозначение	Наименование	Лист
	Диск	25
	Кольцо	26
	Ребро	26
	Штуцер	27
	Ребро	28
	Труба	28
	Фланец	29
	Накладка	30,31
	Ручка	32
	Заглушка	33

Взам. инв. №

Подпись и дата 11.09.13

Инв. № подл. 83498

Изм.	Кол.уч.	Лист	№док.	Подп.	Дата	1350.12.38А–30UNB–1352–TD.N	Лист 2

2.2. Грязевики изготавливаются из углеродистой и низколегированной сталей.

2.2.1. Грязевики из углеродистых сталей марок 20, ВСт3сп5 применяются в районах строительства тепловых сетей с расчетной температурой наружного воздуха не ниже минус 40°С.

Листовая сталь 20 по ГОСТ 1577-81 категории 3 должна поставляться с определением предела текучести $\sigma_т \geq 25$ кгс/мм² (оговаривается в заказе)

2.2.2. Для районов с расчетной температурой наружного воздуха от минус 40 до минус 50°С грязевики следует изготавливать из низколегированных сталей:

сталь листовая марок 17ГС, 17Г1С и 17Г1С-У категории 12 по ГОСТ 5520-79;

трубы электросварные прямошовные по ТУ 14-3-1138-82 из стали марки 17Г1С-У;

трубы электросварные прямошовные, термообработанные типа 3 по ГОСТ 20295-85 из стали 17ГС и 17Г1С по ГОСТ 19282-73 при дополнительном испытании сварного шва на загиб ($\alpha \geq 80°$), на ударную вязкость при температуре минус 40°С, которая должна быть не менее 29,4 Дж/см²;

трубы электросварные прямошовные группы В, термически обработанные, для магистральных тепловых сетей по ГОСТ 10706-76 с изменением 2, из стали 17ГС и 17Г1С по ГОСТ 19282-73 при обязательном подтверждении сертификатами объема и результатов контроля по таблице 3а ГОСТ 10706-76 и 100% контроля продольных и поперечных заводских сварных швов по пункту 1.14. ГОСТ 10706-76.

2.2.3. Для районов с расчетной температурой наружного воздуха от минус 40°С до минус 50°С грязевики изготавливать из низколегированной стали:

листы из стали 09Г2С категории 12 по ГОСТ 5520-79;

трубы бесшовные горячедеформированные по ТУ 14-3-1128-82 из стали 09Г2С по ГОСТ 19282-73 с испытанием на загиб по ГОСТ 3728-78.

Привязан. 1350.12.38А-30UNB-1352-ТО.N

Н.контр.	Михеев		7.88
Нач.сект.	Шкитилева		7.88
Инж.III кат.	Михеев		7.88
Инв.№ 83498 п.3			

Подп. и дата | Взам. инв.№ | Инв.№ подл. | Подп. и дата

Рабочие чертежи типовых конструкций грязевиков для трубопроводов водяных сетей разработаны по плану типового и экспериментального проектирования Госстроя СССР 1988 г. в соответствии с заданиями, выданными институтами ВНИПИэнергопром и ВГНИПИИ Теплоэлектропроект. Типовой проект выпущен взамен серии 4.903-10 „Изделия и детали трубопроводов для тепловых сетей. Выпуск 8. Грязевики."

1. ОСНОВНЫЕ ПАРАМЕТРЫ И РАЗМЕРЫ

1.1. Грязевики предназначены для фильтрации или очистки воды от крупных и средних взвешенных частиц в трубопроводах водяных сетей Ду 40...1400 мм с параметрами $Ру \leq 2{,}5$ МПа (25 кгс/см²) и $t \leq 200°С$.

Выбор основных размеров грязевиков произведен по заданному расчетному (условному) давлению, без учета внешних нагрузок в соответствии с исходными данными институтов ВНИПИэнергопром и ВГНИПИИ Теплоэлектропроект.

1.2. Грязевики изготавливаются:
- горизонтальные (черт. Л8-565.00.000, Л8-566.00.000);
- вертикальные (черт. Л8-567.00.000, Л8-568.00.000);
- для тепловых пунктов (черт. Л8-569.00.000).

2. ТЕХНИЧЕСКАЯ ХАРАКТЕРИСТИКА

2.1. Технические требования и материал для грязевиков тепловых сетей должны соответствовать „Правилам устройства и безопасной эксплуатации трубопроводов пара и горячей воды" Госгортехнадзора СССР (далее по тексту „Правила пара и горячей воды"), СНиП 2.04.07-86, СНиП 3.05.03-85 „Тепловые сети."

Изм.	Лист	№ докум.	Подп.	Дата

ТС-565 Д

Лист 2

Формат А4

Изм.	Лист	№ докум.	Подп.	Дата
Разраб.	Голубева			10.87
Провер.	Кривицич			10.87
Гл. спец.	Соколов			11.87
Н. контр.	Паутов			11.87
Утв.	Горбачев			12.87

ТС-565 Д

Грязевики
Технические требования

Лит.	Масса	Масштаб
	1	3

Институт Энергомонтажпроект Ленинградский филиал

Коп. Иванова

23398-07 5

Формат А4

2.3. Монтаж грязевиков из всех марок сталей должен производиться при температуре окружающего воздуха не ниже минус 20°С.

2.4. Материал крепежных изделий должен соответствовать указанным в рабочих чертежах.

Для районов с расчетной температурой наружного воздуха ниже минус 40°С материал крепежных изделий:

болтов по классу прочности 8.8. ГОСТ 1759.4-87;

гаек по классу прочности 10 ГОСТ 1759.5-87.

2.5. Качество и характеристики материалов, полуфабрикатов должны соответствовать требованиям действующих стандартов, технических условий и должны быть подтверждены сертификатами заводов-изготовителей.

2.6. Подготовка и сборка элементов под сварку, сварочные материалы, технология сварочных работ должны соответствовать требованиям „Правил пара и горячей воды", СНиП 3.05.03-85 „Тепловые сети".

2.7. Размеры и предельные отклонения грязевиков и их составных частей должны соответствовать указанным в рабочих чертежах и отвечать требованиям СНиП 3.05.03-85 и „Правилам пара и горячей воды".

Привязан 1350.12.38А-30UNB-1352-TD.N

Н.контр.	Михеев		
Нач.сект.	Шкитилева		07.08.13
Инж.III кат.	Михеев		7.08.13
Инв.№ 83498 л.4			

Подп. и дата | Инв.№ подл. | Взам.инв.№ | Подп. и дата | Инв.№ дубл.

Изм. Лист № докум. Подп. Дата

ТС-565 Д

Лист 3

Формат А4

Позиция	Зона	Поз.	Обозначение	Наименование	Кол. на исполн. ТС-568.00.000- —	01	02	03	04	05	06	07	08	09	Примечание
				Документация											
А3			ТС-568.00.000 СБ	Сборочный чертеж	X	X	X	X	X	X	X	X	X	X	
А4			ТС-565 Д	Технические требования	/	X	X	X	X	X	X	X	X	X	
				Сборочные единицы											
А4	1		ТС-568.01.000	Корпус	1										
			-01	Корпус		1									
			-02	Корпус			1								

Исполнения 10... 13 см. листы 5...7

Привязан 1350.12.38А-30UNB-1352-TD.N

Н.контр.	Михеев		07.08.13
Нач.сект.	Шкитилева		07.08.13
Инж.III кат.	Михеев		7.08.13
Инв.№ 83498 п.5			

Изм.	Лист	№ докум.	Подп.	Дата
Разраб.	Блохина			11.87
Провер.	Голубева			11.87
Гл. констр.	Соколов			11.87
Н. контр.	Коутов			11.87
Утв.	Горбачев			11.87

ТС-568.00.000

Грязевик вертикальный Ду от 350 до 1000 мм

Лит.	Лист	Листов
	1	7

Институт Энергомонтажпроект Ленинградский филиал

Кол. Иванова

Формат А4

Инв.№ подл.	Подп. и дата	Взам.инв.№	Инв.№ дубл.	Подп. и дата

Позиция	Зона	Поз.	Обозначение	Наименование	Кол. на исполн. ТС-568.00.000- —	01	02	03	04	05	06	07	08	09	Примечание
А5		1	ТС-568.01.000 -03	Корпус				1							
			-04	Корпус					1						
			-05	Корпус						1					
			-06	Корпус							1				
			ТС-568.01.000 -07	Корпус								1			
			ТС-568.01.000 -08	Корпус									1		
			-09	Корпус										1	
				Детали											
А4		3	ТС-567.00.001 -01	Заглушка	1	1	1	1	1	1					
			ТС-567.00.001 -07	Заглушка							1	1	1	1	
А4		4	ТС-567.01.001 -03	Заглушка	1	1	1	1	1	1					
			ТС-567.01.001 -09	Заглушка							1	1	1	1	
А6		5	ТС-565.00.002 -01	Ручка	1	1	1	1	1	1	1	1	1	1	
А3		6	ТС-567.00.002 -03	Сетка	1	1					1	1			

Изм.	Лист	№ докум.	Подп.	Дата

ТС-568.00.000

Лист 2

Формат	Зона	Поз.	Обозначение	Наименование	Кол. на испол. ТС-568.00.000-										Примечание
					–	01	02	03	04	05	06	07	08	09	
А1		6	ТС-567.00.002 - 04	Сетка			1	1					1	1	
			05	Сетка					1	1					
				Стандартные изделия											
				Прокладки по ГОСТ 15180-86											
		7		А-300-22	1	1	1	1	1	1					
		8		А-300-16							1	1	1	1	
		9		А-500-22	1	1	1	1	1	1					
		10		А-500-16							1	1	1	1	
				Болты по ГОСТ 7798-70											
		11		М12×35.46	2	2	2	2	2	2	2	2	2	2	
		12		М24×80.46							12	12	12	12	
		13		М30×100.46	16	16	16	16	16	16					
		14		М30×110.46							20	20	20	20	
		15		М36×130.46	20	20	20	20	20	20					

Изм.	Лист	№ докум.	Подп.	Дата	ТС-568.00.000	Лист 3

Формат А4

Инв. № подл.	Подп. и дата	Взам. инв. №	Инв. № дубл.	Подп. и дата

Формат	Зона	Поз.	Обозначение	Наименование	Кол. на испол. ТС-568.00.000-										Примечание
					–	01	02	03	04	05	06	07	08	09	
				Гайки по ГОСТ 5915-70											
		16		М12.5	2	2	2	2	2	2	2	2	2	2	
		17		М24.5							12	12	12	12	
		18		М30.5	16	16	16	16	16	16	20	20	20	20	
		19		М36.5	20	20	20	20	20	20					

Привязан 1350.12.38А-30UNB-1352-TD.N

Н.контр.	Михеев		27.08
Нач.сект.	Шкитилева		27.08
Инж.III кат.	Михеев		7.08.13
Инв.№ 83498 л.6			

Изм.	Лист	№ докум.	Подп.	Дата	ТС-568.00.000	Лист 4

Формат А4

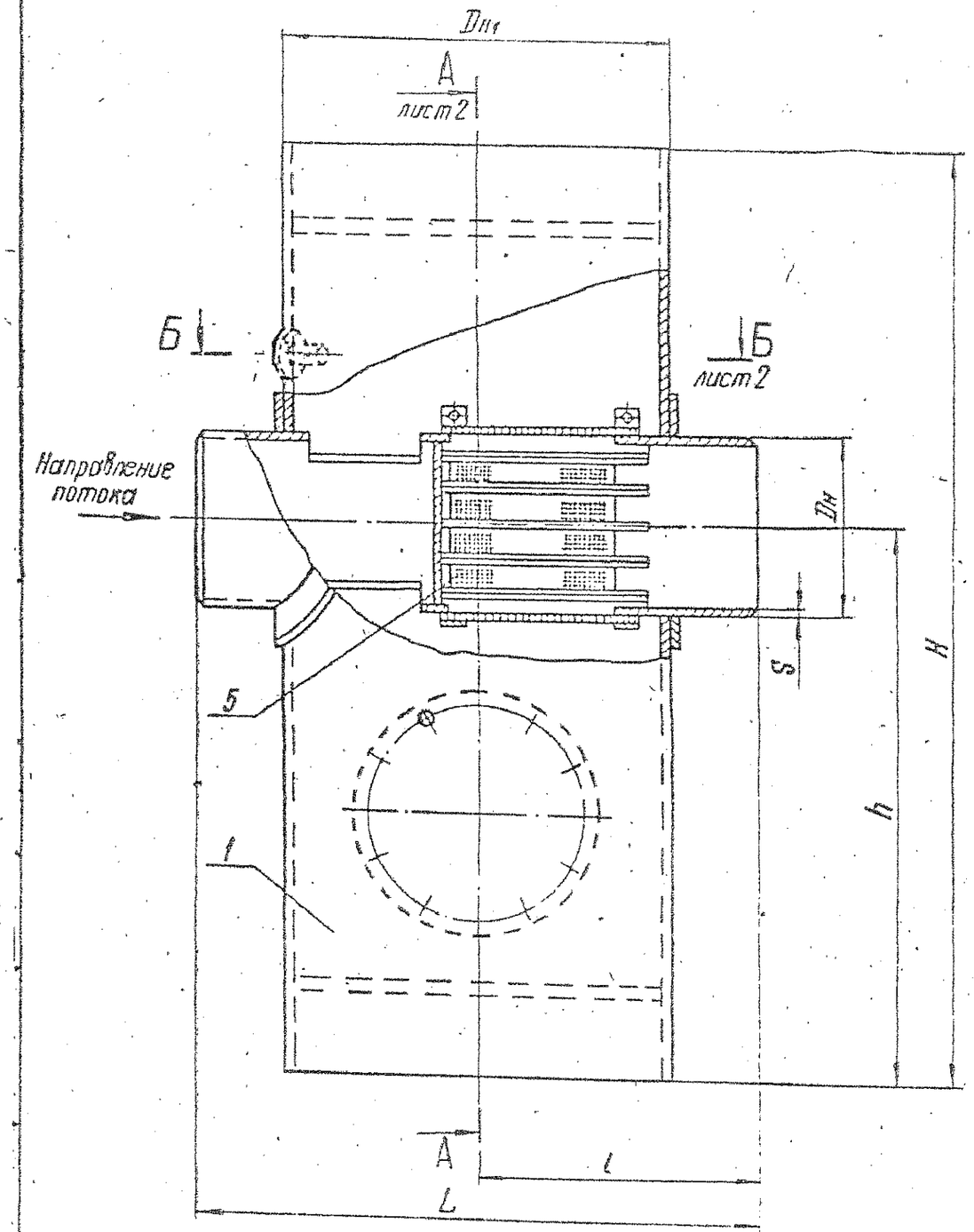

1. Размеры для справок.
2. На корпусе грязевика нанести стрелку, указывающую направление потока.

Привязан 1350.12.38А-30UNB-1352-TD.N

Н.контр.	Михеев	7.08.87
Нач.сект.	Шкитилева	07.08.87
Инж.III кат.	Михеев	7.08.87
Инв.№ 83498 п.7		

Таблицу исполнений см. лист 3

Изм.	Лист	№ докум.	Подп.	Дата
Разраб.		Блохина		11.87
Пров.		Крившич		11.87
Т. контр.				
Гл. констр.		Соколов		11.87
Н. контр.		Паутов		11.87
Утв.		Горбачев		12.87

ТС-568.00.000 СБ

Грязевик Вертикальный Ду от 350 до 1000 мм
Сборочный чертеж

Лит.	Масса	Масштаб
	См. табл.	—
Лист 1	Листов 3	

Институт Энергомонтажпроект Ленинградский филиал

Копировала

А-А лист 1

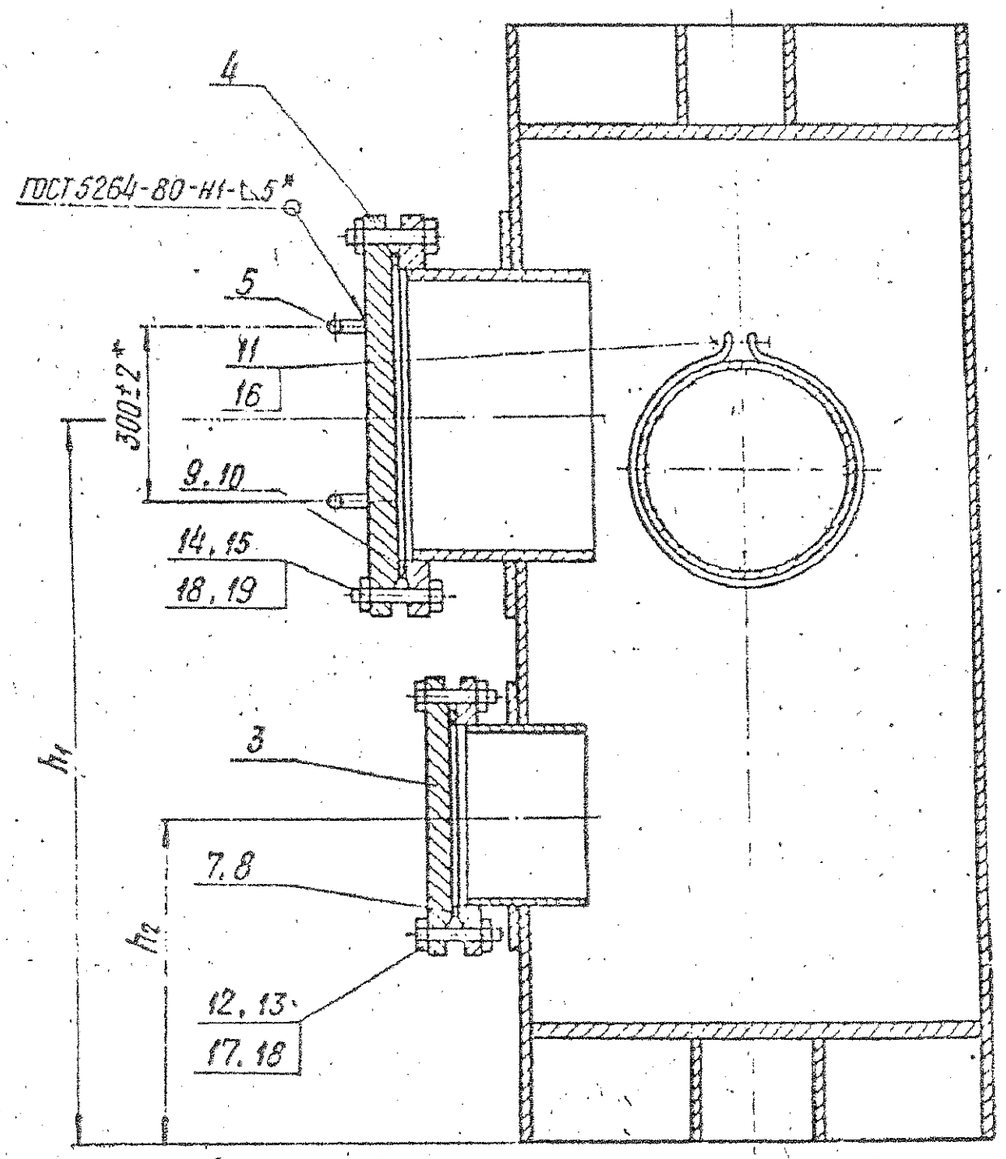

Б-Б лист 1

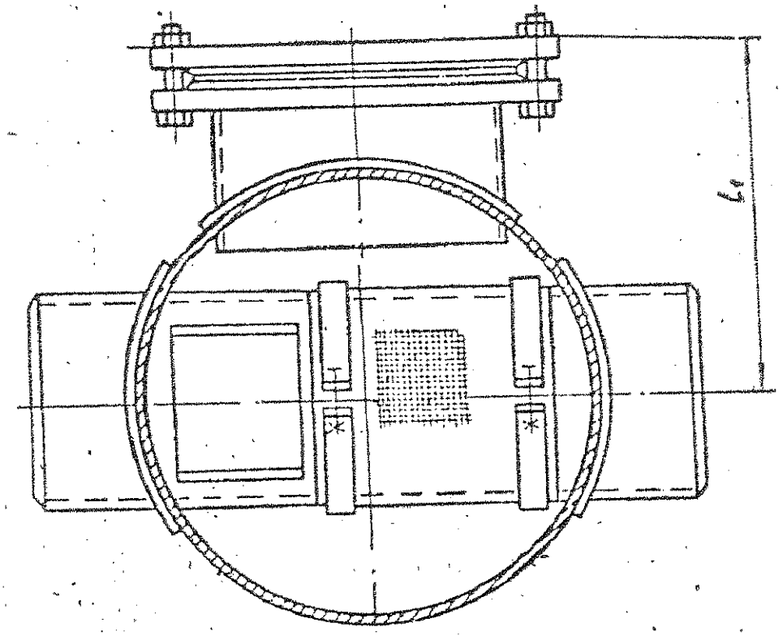

Привязан 1350.12.38А-30UNB-1352-TD.N

Н.контр.	Михеев		21.08.13
Нач.сект.	Шкитилева		21.08.13
Инж.III кат.	Михеев		21.08.13
Инв.№ 83498 л.8			

Изм. Лист № докум. Подп. Дата

ТС-568.00.000СБ

Лист 2

Копировал

ТС-568.00.000СБ

Размеры в мм

Обозначение	Условное давление Ру, МПа(кгс/см²)	Условный проход, Ду	Dн	Dн1	S	H	h	h1	h2	L	l	l1	Масса, кг
ТС-568.00.000	2,5 (25)	350	377	820	9	1960	1205	1305	555	1200	600	648	1232
-01		400	426		7	2010		1355					1257
-02		500	530	920	10	2110		1455	575	1340	670	718	1567
-03		600	630	1020	10	2270	1335	1535	625	1500	750	798	1927
-04		700	720	1220	14	2460	1480	1630	720	1700	850	898	2784
-05		800	820		14	2560		1730		1800	900	948	2924
-06	1,6 (16)	350	377	820	9	1910	1180	1280	485	1200	600	628	1042
-07		400	426		7	1960		1330					1054
ТС-568.00.000-08		500	530	920	8	2060		1430	550	1340	670	698	1107
-09		600	630	1020	10	2200	1300	1500	590	1500	750	778	1627
-10		700	720	1220	10	2390	1445	1595	685	1780	850	878	2256
-11		800	820		12	2490		1695		1800	900	9[illegible]	[illegible]4
-12		900	920	1420		2660	1480	1780	750	2000	1000	10[illegible]	
-13		1000	1020		14	2760	1530	1880					

Привязан 1350.12.38А-30UNB-1352-TD.N

Н.контр.	Михеев		21.08.13
Нач.сект.	Шкитилева		07.08.13
Инж.III кат.	Михеев		7.08.13
Инв.№ 83498 л.9			

Изм.	Лист	№ докум.	Подп.	Дата	ТС-568.00.000 СБ	Лист 3

Коп. Ивинова 23398-08 51 Формат А3

Формат	Зона	Поз.	Обозначение	Наименование	Кол. на исполн. ТС-568.01.000-										Примечание
					–	01	02	03	04	05	06	07	08	09	
				Документация											
А3			ТС-568.01.000 СБ	Сборочный чертеж	X	X	X	X	X	X	X	X	X	X	
А4			ТС-565 Д	Технические требования	X	X	X	X	X	X	X	X	X	X	
				Сборочные единицы											
А4		1	~~ТС-567.01.100 -03~~	~~Фильтр~~	~~1~~						~~1~~				
			~~-04~~	~~Фильтр~~								~~1~~			
			~~-05~~	~~Фильтр~~		~~1~~									

Исполнения 10...13 см. листы 7...9

Привязан 1350.12.38А-30UNB-1352-TD.N			
Н.контр.	Михеев	[signature]	21.08.13
Нач.сект.	Шкитилева	[signature]	7.08.13
Инж.III кат.	Михеев	[signature]	7.08.13
Инв.№ 83498 л.10			

Изм	Лист	№ докум.	Подп.	Дата
Разраб.		Блохина	[signature]	11.87
Провер.		Голубева	[signature]	11.87
Рук. бр.		Крившич	[signature]	11.87
Н.контр.		Паутов	[signature]	11.87
Утв.		Соколов	[signature]	11.87

Коп. Иванова

ТС-568.01.000

Корпус

Лит.	Лист	Листов
	1	9

Институт Энергомонтажпроект Ленинградский филиал

Формат А4

Инв. № подл.	Подп. и дата	Взам. инв. №	Инв. № дубл.	Подп. и дата

Формат	Зона	Поз.	Обозначение	Наименование	Кол. на исполн. ТС-568.01.000-										Примечание
					–	01	02	03	04	05	06	07	08	09	
А4		1	ТС-567.01.100 -06	Фильтр									1		
			~~-07~~	~~Фильтр~~			~~1~~								
			~~-08~~	~~Фильтр~~										~~1~~	
			~~-09~~	~~Фильтр~~				~~1~~							
			~~-11~~	~~Фильтр~~					~~1~~						
			~~-13~~	~~Фильтр~~						~~1~~					
				Детали											
А3		2	~~ТС-568.01.001~~	~~Труба~~	~~1~~										
			~~-01~~	~~Труба~~		~~1~~									
			~~-02~~	~~Труба~~			~~1~~								
			~~-03~~	~~Труба~~				~~1~~							
			~~-04~~	~~Труба~~					~~1~~						
			~~-05~~	~~Труба~~						~~1~~					
			~~-06~~	~~Труба~~							~~1~~				

Изм	Лист	№ докум.	Подп.	Дата

ТС-568.01.000

Лист 2

23398-08 32

Формат	Зона	Поз.	Обозначение	Наименование	Кол. на исполн. ТС-568.01.000-										Примечание
					–	01	02	03	04	05	06	07	08	09	
А3		2	ТС-568.01.001 -07	Труба								1			
			-08	Труба									1		
			-09	Труба										1	
А3		3	ТС-567.01.004 -03	Хомут	2						2				
			-04	Хомут		2						2			
			-05	Хомут			2						2		
			-06	Хомут				2						2	
			-07	Хомут					2						
			-08	Хомут						2					
А4		4	ТС-568.01.002	Диск							2	2			
			-01	Диск	2	2									
			-02	Диск			2								
			-03	Диск									2		
			-04	Диск										2	
			-05	Диск				2							
			-06	Диск					2	2					

Привязан 1350.12.38А-30UNB-1352-TD.N

Н.контр.	Михеев		7.08.13
Нач.сект.	Шкитилева		07.08.13
Инж.III кат.	Михеев		7.08.13
Инв.№ 83498 п.11			

Изм.	Лист	№ докум.	Подп.	Дата

ТС-568.01.000 Лист 3

Формат А4

Инв.№ подл.	Подп. и дата	Взам. инв.№	Инв.№ дубл.	Подп. и дата

Формат	Зона	Поз.	Обозначение	Наименование	Кол. на исполн. ТС-568.01.000-										Примечание
					–	01	02	03	04	05	06	07	08	09	
А4		5	ТС-567.01.005 -06	Кольцо							2	2	2		
			-07	Кольцо	2	2	2							2	
			-08	Кольцо				2							
			-10	Кольцо					2	2					
А4		6	ТС-567.01.006 -06	Ребро	16	16									
			-07	Ребро			24								
			-08	Ребро				24							
			-09	Ребро					24	24					
			-10	Ребро							16	16			
			-11	Ребро									24		
			-12	Ребро										24	
А4		7	ТС-565.00.001	Штуцер	1	1	1	1	1	1	1	1	1	1	
А4		8	ТС-567.01.008 -01	Труба	1	1	1	1	1	1	1	1	1	1	
А3		9	ТС-567.01.102 -06	Труба	1	1					1	1	1	1	
			-07	Труба			1	1	1	1					

213568-08 33

Изм.	Лист	№ докум.	Подп.	Дата

ТС-568.01.000 Лист 4

Формат А4

Формат	Зона	Поз.	Обозначение		Наименование	Кол. на исполн. ТС-568.01.000-										Примечание
						-	01	02	03	04	05	06	07	08	09	
А4		10	ТС-567.01.003	-01	Фланец	1	1	1	1	1	1					
				-07	Фланец							1	1	1	1	
А4		11	ТС-567.01.003	-03	Фланец			1	1	1	1					
				-04	Фланец	1	1									
				-09	Фланец							1	1	1	1	
А3		12	ТС-567.01.009	-05	Накладка	2	2									
				-09	Накладка			2								
				-11	Накладка				2							
				-14	Накладка					2	2					
				-18	Накладка							2	2			
				-22	Накладка									2		
				-24	Накладка										2	
А5		13	ТС-567.01.009	-08	Накладка	2	2									
				-10	Накладка			2								
				-12	Накладка				2							
				-15	Накладка					2	2					

Привязан 1350.12.38А-30UNB-1352-TD.N

Н.контр.	Михеев		7.08.13
Нач.сект.	Шкитилева		7.08.13
Инж.III кат.	Михеев		7.08.13
Инв.№ 83498 п.12			

Изм	Лист	№ докум.	Подп.	Дата	ТС-568.01.000	Лист 5

Формат А4

Инв.№ подл. | Подп. и дата | Взам. инв.№ | Инв.№ дубл. | Подп. и дата

Формат	Зона	Поз.	Обозначение		Наименование	Кол. на исполн. ТС-568.01.000-										Примечание
						-	01	02	03	04	05	06	07	08	09	
А3		13	ТС-567.01.009	-21	Накладка							2	2			
				-23	Накладка									2		
				-25	Накладка										2	
А3		14	ТС-567.01.009	-06	Накладка	4										
				-07	Накладка		4									
				-10	Накладка			4								
				-13	Накладка				4							
				-16	Накладка					4						
				-17	Накладка						4					
				-19	Накладка							4				
				-20	Накладка								4			
				-23	Накладка									4		
				-25	Накладка										4	
					Стандартные изделия											
		15			Фланцы по ГОСТ 12820-80											
					1-15-25 сталь 20	1	1	1	1	1	1					
					1-15-16 сталь 20							1	1	1	1	

Изм.	Лист	№ докум.	Подп.	Дата	ТС-568.01.000	Лист 6

23598-08 34

ТС-568.01.000 СБ

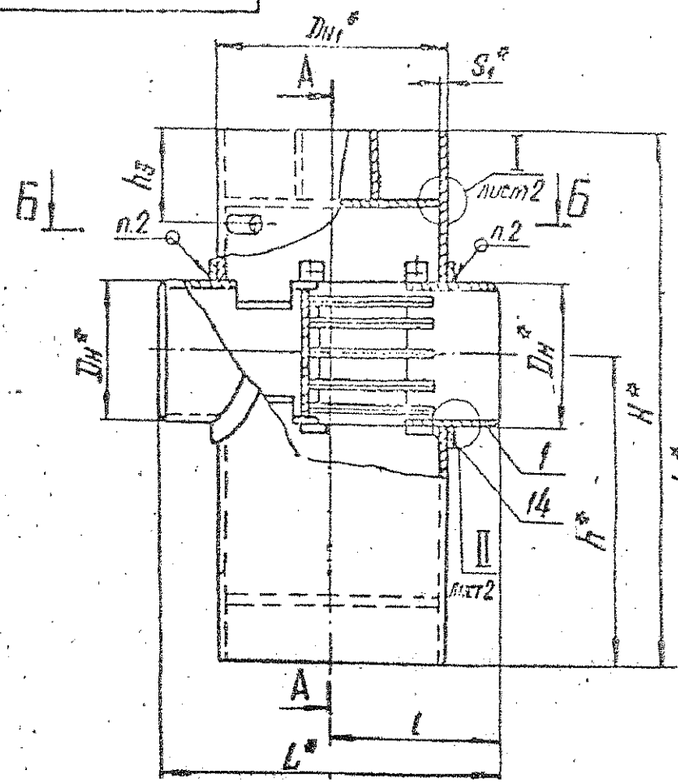

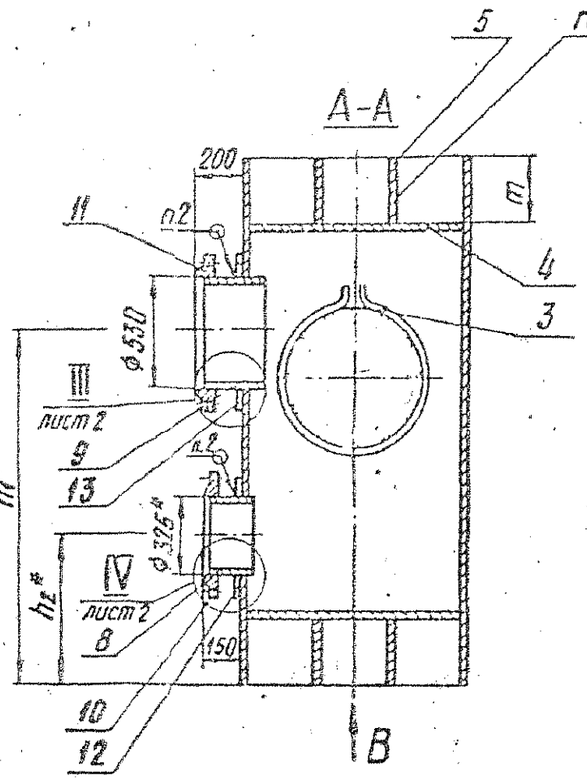

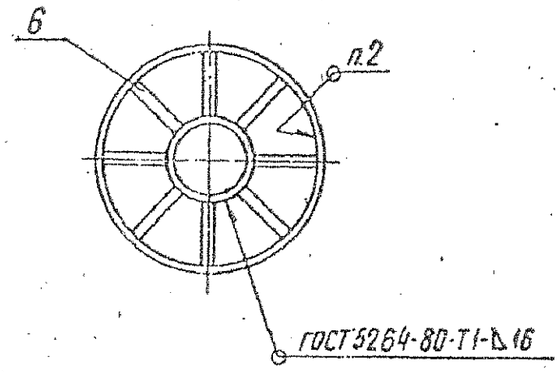

Привязан 1350.12.38А-30UNB-1352-TD.N			
Н.контр.	Михеев		07.08.87
Нач.сект.	Шкитилева		07.08.87
Инж.III кат.	Михеев		7.08.87
Инв.№ 83498 л.13			

Б-Б

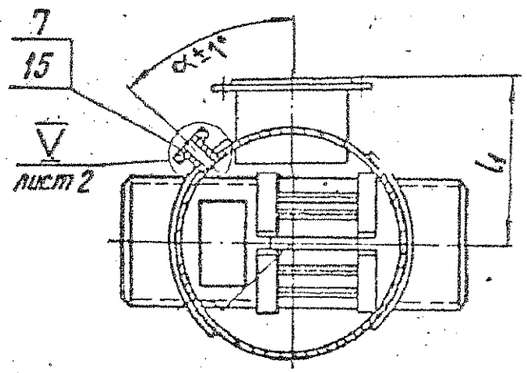

1.* Размеры для справок.

2. Сварка ручная дуговая.

3. Электрод типа Э42А ГОСТ 9467-75.

4. Методы и объем контроля качества сварных соединений по СНиП 3.05.03-85.

5. $\pm \frac{IT14}{2}$; $\pm \frac{t_2}{2}$

6. Хомуты поз. 3 надеть на фильтр поз. 1 до приварки поз. 1 к поз. 12.

Таблицу исполнений см. лист 3

					ТС-568.01.000 СБ			
Изм.	Лист	№ докум.	Подп.	Дата				
Разраб.		Блохина		08.87	Корпус	Лит.	Масса	Масштаб
Пров.		Голубева		08.87	Сборочный чертеж		См. табл.	—
Т. контр.						Лист 1	Листов 3	
Рук. бр.		Крившич		10.87		Институт Энергомонтажпроект Ленинградский филиал		
Н. контр.		Лаутов		11.87				
Утв.		Соколов		11.87				

Коп. Иванова 23398-08 37 Формат А3

ТС-568.01.000 СБ

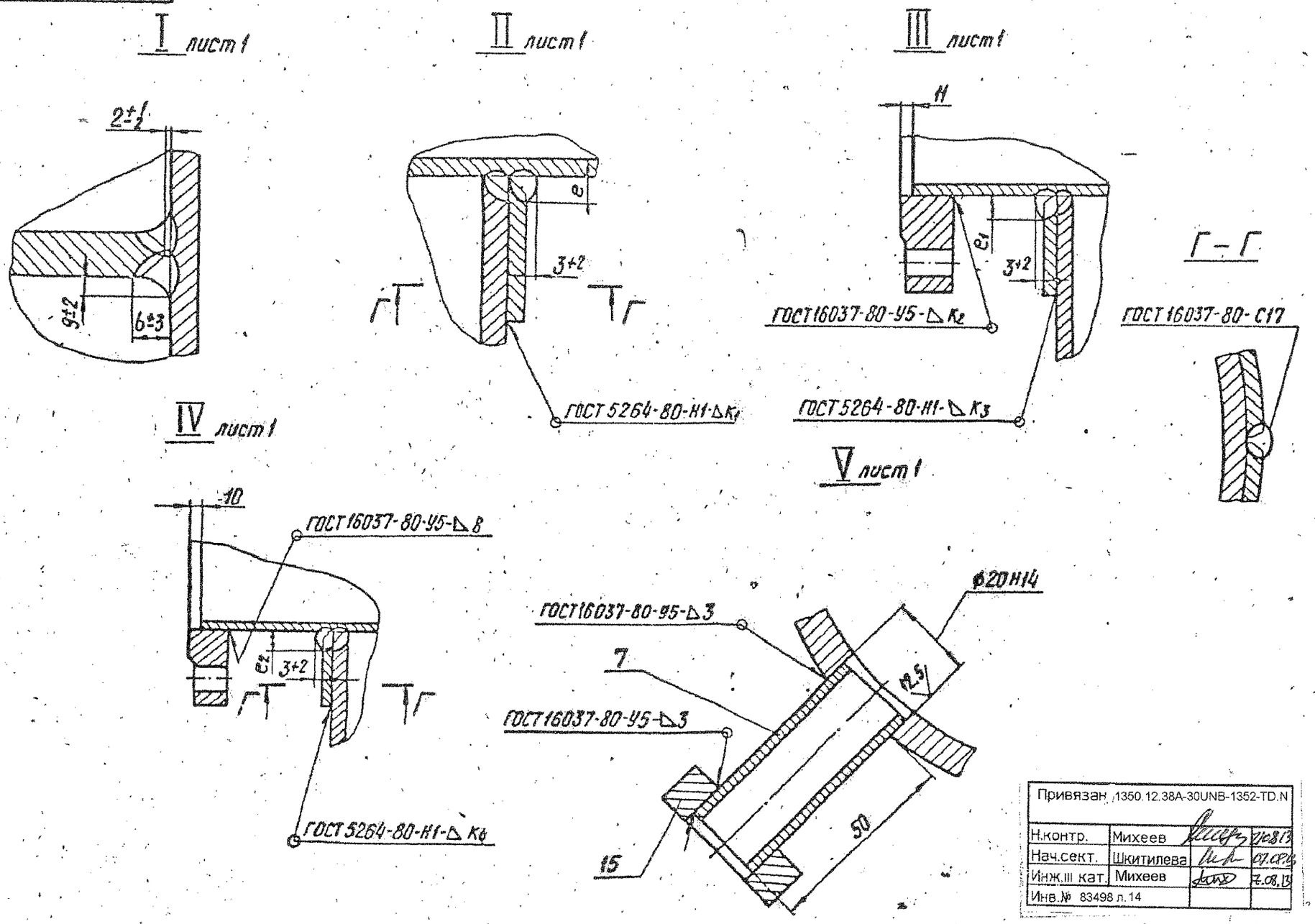

Привязан 1350.12.38А-30UNB-1352-TD.N			
Н.контр.	Михеев		7.08.13
Нач.сект.	Шкитилева		07.08.13
Инж.III кат.	Михеев		7.08.13
Инв.№ 83498 л.14			

Изм.	Лист	№ докум.	Подп.	Дата	ТС-568.01.000 СБ	Лист 2

Коп. Иванова 23392-08 Формат А3

Размеры в мм

Обозначение	Условное давление Ру, МПа (кгс/см²)	Условный проход Ду	$Dн^*$	$Dн_1^*$	S_1^*	H^*	h^*	h_1^*	h_2^*	h_3^*	L^*	l	l_1	$b\pm3$	$g\pm2$	k	k_1	k_2	k_3	k_4	e Номин.	e Пред. откл.	e_1 Номин.	e_1 Пред. откл.	e_2 Номин.	e_2 Пред. откл.	m	$\alpha\pm1°$	Масса, кг
ТС-568.01.000	2,5(25)	350	377	820	14	1960	1205	1305	490	385	1200	600	610	19	10	10	10	8	10	10	15	+3	14	+3	14	+3	180	60	994
-01		400	426			2010		1355																					1019
-02		500	530	920	12	2110		1455	485	343	1340	670	660	17	9	12		10			16	+4	16	+4					1328
-03		600	630	1020		2270	1335	1535	520	410	1500	750	710	19	10												210		1687
-04		700	720	1220	16	2460	1480	1630	565	500	1700	850	810	23	12	14	12		12	8	19						250	45	2543
-05		800	820			2560		1730			1800	900					14				22	+5							2682
-06	1,6(16)	350	377	820	10	1910	1180	1280	465	336	1200	600	610	15	8	10	6	8	10	6	11	+2	14	+3	11	+2	160	60	870
-07		400	426			1960		1330									8				13	+3							881
-08		500	530	920		2060		1430	460	309	1340	670	660	14	7		10				14								933
-09		600	630	1020	12	2200	1300	1500	485	356	1500	750	710	15	8	12	12		12		16	+4					180		1453
-10		700	720	1220		2390	1445	1595	530	430	1700	850	810	19	10		10		10								220	45	2080
-11		800	820			2490		1695			1800	900																	2207
-12		900	920	1420	14	2660	1480	1780	560	478	2000	1000	910	21	11	14	14		14		19						250		3167
-13		1000	1020			2760	1530	1880		528							12		12										3328

Привязан	1350.12.38A-30UNB-1352-TD.N		
Н.контр.	Михеев	[signature]	2.08.13
Нач.сект.	Шкитилева	[signature]	07.08.13
Инж.III кат.	Михеев	[signature]	7.08.13
Инв.№ 83498 л.15			

Изм.	Лист	№ докум.	Подп.	Дата	ТС-568.01.000 СБ	Лист 3

Кол. Иванова

23398-08 39 Формат А3.

ТС-567.01.000

Сборочн.	Зона	Поз.	Обозначение	Наименование	Кол. на исполн. ТС-567.01.100-										Примечание
					–	01	02	03	04	05	06	07	08	09	
				Документация											
А4			ТС-567.01.100 СБ	Сборочный чертеж											
А4			ТС-565 Д	Технические требования											
				Детали											
А3		1	ТС-567.01.101	Труба	1										
			– 01	Труба		1									
			– 02	Труба			1								
			– 03	Труба											

Привязан 1350.12.38А-30UNB-1352-TD.N

Н.контр.	Михеев		7.08.13
Нач.сект.	Шкитилева		7.08.13
Инж.III кат.	Михеев		7.08.13
Инв.№ 83498 л.16			

Исполнения 10...15 см. листы 5 и 6

Изм.	Кол.	№ докум.	Подп.	Дата	ТС-567.01.100		
Разраб.		Голубева		11.87	Фильтр	Лит.	Лист 1 / Листов 5
Провер.		Блохина		11.87			
Рук. бр.		Крифшин		11.87			
Н. контр.		Паутов.		11.87		Институт Энергомонтажпроект Ленинградский филиал	
Утв.		Соколов		11.87			

Копировал

Формат А4

Инв. № подл.	Подп. и дата	Взам. инв. №	Инв. № дубл.	Подп. и дата

Сборочн.	Зона	Поз.	Обозначение	Наименование	Кол. на исполн. ТС-567.01.100-										Примечание
					–	01	02	03	04	05	06	07	08	09	
А3		1	ТС-567.01.101 – 05	Труба					1	1					
			– 04	Труба											
			ТС-567.01.101 – 10	Труба							1				
			– 06	Труба								1			
			– 11	Труба									1		
			– 07	Труба										1	
А3		2	ТС-567.01.102 –	Труба	1										
			– 01	Труба		1									
			– 02	Труба			1								
			– 03	Труба				1							
			– 05	Труба					1						
			– 04	Труба						1					
			ТС-567.01.102 – 06	Труба							1				
			– 07	Труба								1			
			– 11	Труба									1		
			– 08	Труба										1	
А3		3	ТС-567.01.103	Ребро	6										

Изм.	Кол.	№ докум.	Подп.	Дата	ТС-567.01.100	Лист 2

Копировал

Формат А4

Формат	Зона	Поз.	Обозначение		Наименование	Кол. на исполн. ТС-567.01.100-										Примечание
						–	01	02	03	04	05	06	07	08	09	
А4		3	ТС-567.01.103	-01	Ребро		8									
				-02	Ребро			8								
				-03	Ребро				10							
				-04	Ребро					10	10					
				-05	Ребро							12	12			
				-06	Ребро									12	12	
А4		4	ТС-567.01.104		Донышко	1										
				-01	Донышко		1									
				-02	Донышко			1								
				-03	Донышко				1							
				-04	Донышко					1						
				-05	Донышко						1					
				-06	Донышко							1				
				-07	Донышко								1			
				-08	Донышко									1		
				-09	Донышко										1	

Привязан 1350.12.38А-30UNB-1352-TD.N

Н.контр.	Михеев	[signature]	7.08.13
Нач.сект.	Шкитилева	[signature]	07.08.13
Инж.III кат.	Михеев	[signature]	7.08.13
Инв.№ 83498 л. 17			

Изм	Лист	№ докум	Подп	Дата	ТС-567.01.100	Лист 3

Формат А4

Инв. № подл.	Подп. и дата	Взам. инв. №	Инв. № дубл.	Подп. и дата

Формат	Зона	Поз.	Обозначение		Наименование	Кол. на исполн. ТС-567.01.100-										Примечание
						10	11	12	13	14	15					
					Документация											
А3			ТС-567.01.100		Сборочный чертеж	X	X	X	X	X	X					
А4			ТС-565 Д		Технические требования	X	X	X	X	X	X					
					Детали											
А3		1	ТС-567.01.101	-12	Труба	1										
				-08	Труба		1									
				-13	Труба			1								
				-09	Труба				1							
				-14	Труба					1						
				-15	Труба						1					
А3		2	ТС-567.01.102	-12	Труба	1										
				-09	Труба		1									
				-13	Труба			1								

Привязан

Инв. №

Изм	Лист	№ докум.	Подп.	Дата	ТС-567.01.100	Лист 4

23398-08 11

108

Формат	Зона	Поз.	Обозначение	Наименование	Кол. на изделие ТС-567.01.100 - 10	11	12	13	14	15	Примечание
А3		2	ТС-567.01.102 -10	Труба				1			
			-14	Труба					1		
			-15	Труба						1	
А4		3	ТС-567.01.103 -07	Ребро	15	15					
			-08	Ребро			15	15			
			-09	Ребро					15		
			-10	Ребро						16	
А4		4	ТС-567.01.104 -10	Донышко	1						
			-11	Донышко		1					
			-12	Донышко			1				
			-13	Донышко				1			
			-14	Донышко					1		
			-15	Донышко						1	

Изм.	Лист	№ докум.	Подп.	Дата	ТС-567.01.100	Лист 5

Формат А4

Инв. № подл.	Подп. и дата	Взам. инв. №	Инв. № дубл.	Подп. и дата

ТС-567.00.002

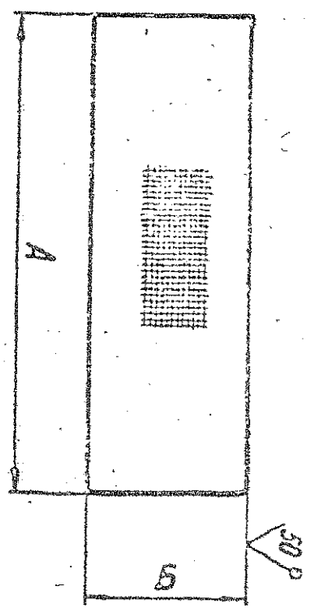

Размеры в мм

Обозначение	А	Б	Масса, кг
ТС-567.00.002 -01	900	300	1,3
-02	1000	400	2,1
-03	1150		2,2
-04	1250		2,4
-05	1450	450	3,1
-06	1980	550	4,5
-08	2000	650	6,2

Привязан 1350.12.38А-30UNB-1352-TD.N

Н.контр.	Михеев		07.08.13
Нач.сект.	Шкитилева		07.08.13
Инж.III кат.	Михеев		7.08.13
Инв.№ 83498 л. 18			

1. Допускается применение сетки 5-1,2 ну ГОСТ 3826-82.
2. Неуказанные предельные отклонения размеров: h16

Изм.	Кол.	Лист	№ докум.	Подп.	Дата	ТС-567.00.002		
Разраб.	Голубева				10.87	Сетка	Лит.	Масса	Масштаб
Пров.	Блохина				10.87				
Т.контр.							Лист	Листов 1	
Рук. гр.	Кравцич				10.87		См. табл	—	
Н.контр.	Акулов				11.87	Сетка Г-1,8 ну ГОСТ 3826-82	Институт Энергомонтажпроект Ленинградский филиал		
Утв.	Соколов				11.87				

Инв. № подл. 23398-04 12

Копировал

Формат А4

ТС-567.01.100 СБ

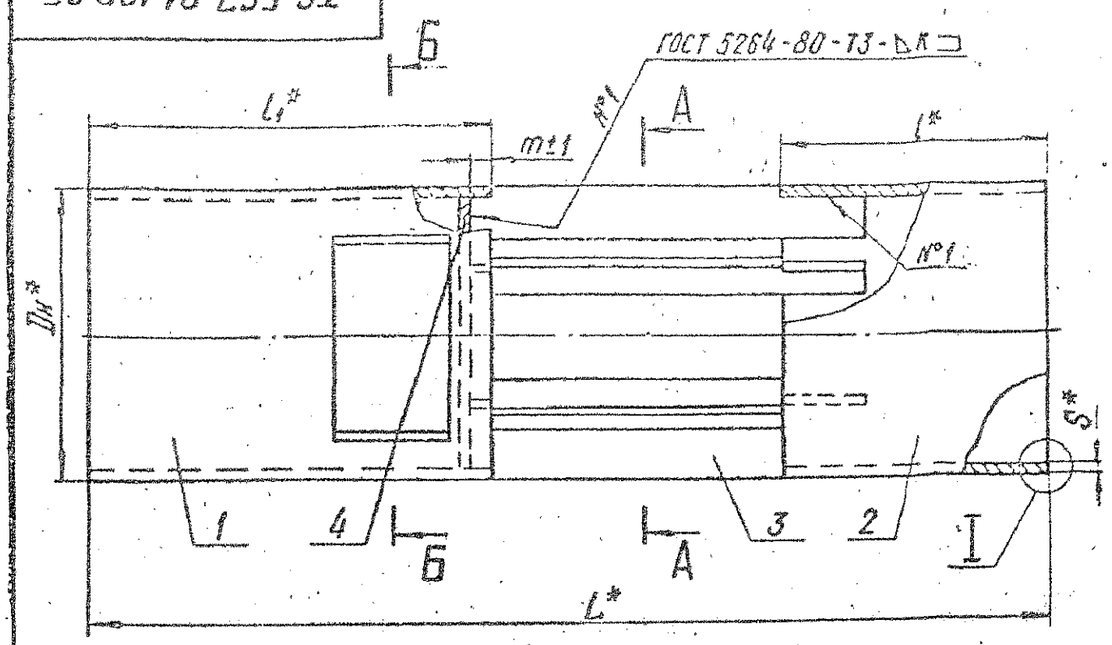

А-А

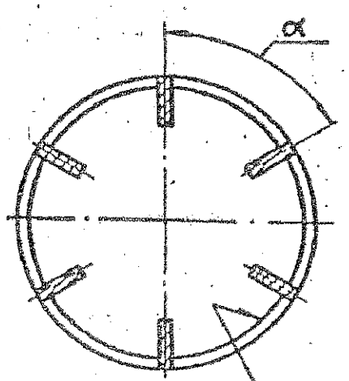

Б-Б

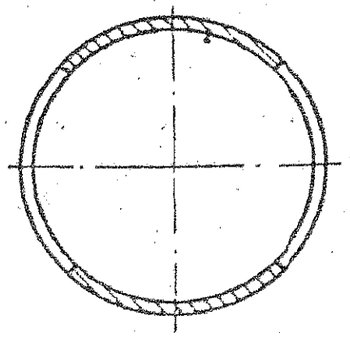

I

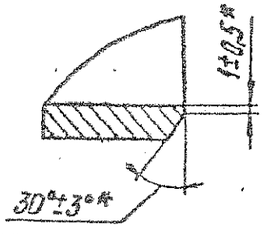

ГОСТ 5264-80-Т3-▷К

Размеры в мм

Обозначение	Dн*	S*	L*	l*	l1*	m±1	K	α	Масса, кг
ТС-567.01.100	219	6	720	200	300	20	6	60°	21,2
-01	273	7	840	220	335		7	45°	34,2
-02	325	8	980	270	405		8		58,0
-03	377	9		300	520		9		85,9
-04	426	7	1200	310	510		7	36°	91,4
-05		9					9		97,5
-06	530	8	1340	360	540		8	30°	113,8
-07		10					10		129,7
-08	630		1500	420	640	30			172,0
-09		12					12		199,3
-10	720	10	1700	430	750		10	24°	240,2
-11		14					14		283,5
-12	820	12	1800	510	770		12		359,4
-13		14					14		396,5
-14	920	12	2000	520	865		12	22°30'	435,8
-15	1020	14		550	835		14		589,6

1. *Размеры для справок.
2. Электрод типа Э42А ГОСТ 9467-75.
3. Методы и объем контроля качества сварных швов по СНиП 3.05.03-85.

Привязан	1350.12.38А-30UNB-1352-TD.N	
Н.контр.	Михеев	2.08.13
Нач.сект.	Шкитилева	07.08.13
Инж.III кат.	Михеев	7.08.13
Инв.№ 83498 л.19		

Изм.	Лист	№ докум.	Подп.	Дата
Разраб.	Голубева			09.07
Пров.	Блохина			09.07
Т.контр.				
Рук.гр.	Крившин			11.07
Н.контр.	Панпов			11.07
Утв.	Соколов			11.07

Коп. Иванова

ТС-567.01.100 СБ

Фильтр

Сборочный чертеж

Лит.	Масса	Масштаб
	См. табл.	—
Лист	Листов 1	

Институт Энергомонтажпроект Ленинградский филиал

23398-08 13 Формат А3

ТС-567.01.101

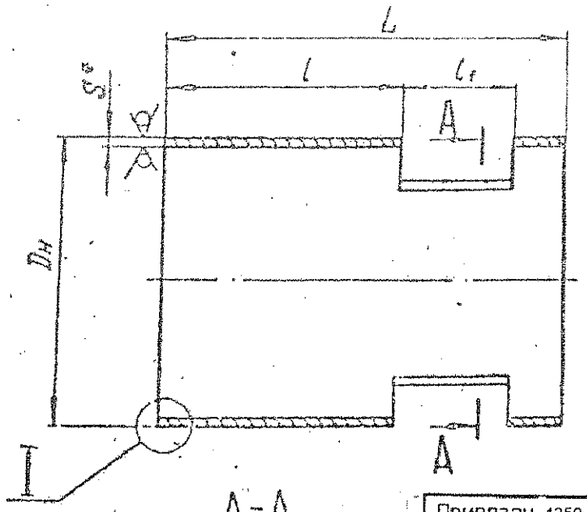

А-А

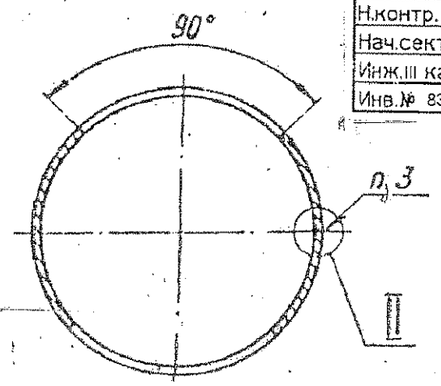

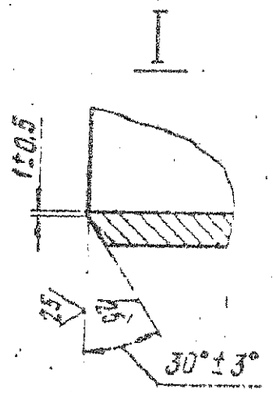

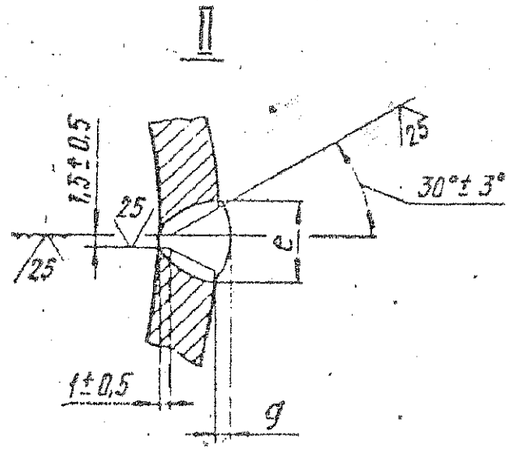

Привязан	1350.12.38A-30UNB-1352-TD.N		
Н.контр.	Михеев	[signature]	21.08.13
Нач.сект.	Шкитилева	[signature]	07.08.13
Инж.III кат.	Михеев	[signature]	7.08.13
Инв.№ 83498 п.20			

50 (V)

Размеры в мм

Обозначение	Dн	S*	L	l	l_1	e Номин	e Пред. откл.	g Номин	g Пред. откл.	Материал	Масса, кг
ТС-567.01.101	219*	6	300	180	85					Труба Dн×S-20 ТУ14-3-190-82	8
-01	273*	7	335	195	105						13
-02	325*	8	405	225	135	—	—	—	—		21
-03	377*	9	520	240	230						33
-04	426*		510	255	205						38
-05		7								Труба Т Dн×S ГОСТ 10704-76 / В20 ГОСТ 10705-80	29
-06	530	10	540	295	195	16					35
-07	630	12	640	355	235	18	+4	2,0	+2,0 -1,5	Лист Б-ПН-S ГОСТ 19903-74 / 20К-11 ГОСТ 5520-79	59
-08	720	14	750	365	335	21					92
-09	820		770	460	255						108
-10	530	8	540	295	195	13	+3	1,5	+1,5 -1,0	Лист Б-ПН-S ГОСТ 19903-74 / Ст3сп5 ГОСТ 14637-79	28
-11	630	10	640	355	235	16	+4	2,0	+2,0 -1,5		49
-12	720		750	365	335						66
-13	820	12	770	460	255	18					93
-14	920		865	480	330					Лист Б-ПН-S ГОСТ 19903-74 / 20К-11 ГОСТ 5520-79	117
-15	1020	14	835	520	260	21					146

1. * Размер для справок.
2. $-t_2$, $\pm\frac{t_2}{2}$.
3. При изготовлении из листа, сварка ручная, дуговая.
4. Электрод Э42А ГОСТ 9467-75.
5. Методы и объем контроля качества сварного шва по СНиП3.05.03-85.

Изм.	Лист	№ докум.	Подп.	Дата
Разраб.		Голубева	[signature]	09.87
Пров.		Блохина	[signature]	09.87
Т.контр.				
Рук.бр.		Крившич	[signature]	09.87
Н.контр.		Паутов	[signature]	09.87
Утв.		[signature]	[signature]	10.87

ТС-567.01.101

Труба

Лит.	Масса	Масштаб
	См. табл.	—

Лист | Листов 1

См. табл.

Институт Энергомонтажпроект Ленинградский филиал

Коп. Иванова 23398-08 14 Формат А3

ТС-567.01.103

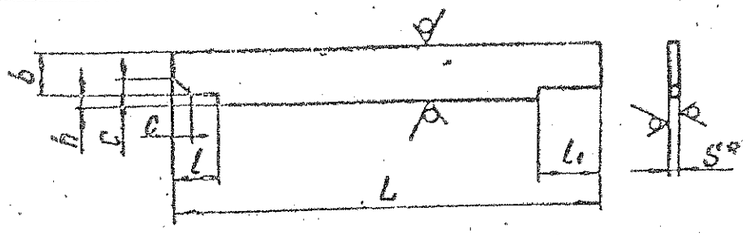

Размеры в мм

Обозначение	L	b	S*	l	l₁	h	c	Масса, кг
ТС-567.01.103	300	40	8	20	60	6	8	0,7
-01	365					7	9	0,9
-02	435	50	10	30	100	8	10	1,6
-03	510					9	11	1,9
-04						6		
-05	590				120	7	12	2,2
-06	600	60			130		14	2,7
-07	680					8	16	3,1
-08	700	80	12		150	9		5,1
-09	790				145	10	14	5,8
-10	890	90	14	40	235	11	16	8,5

1. * Размер для справок.
2. $-t_2$, $\pm\frac{t_2}{2}$.

Привязан 1350.12.38А-30UNB-1352-TD.N

Н.контр.	Михеев		7.08.13
Нач.сект.	Шкитилева		07.08.13
Инж.III кат.	Михеев		7.08.13
Инв.№ 83498 л.21			

Изм	Лист	№ докум.	Подп.	Дата
Разраб.		Голубева		09.87
Прав.		Блохина		09.87
Т.контр.				
Рук. бр.		Крившин		10.87
Н.контр.		Поутов		11.87
Утв.		Соколов		11.87

Копировал Иванова

ТС-567.01.103

Ребро

Лит.	Масса	Масштаб
	См. табл.	—
Лист	Листов 1	

Полоса S×b ГОСТ 103-76 / ВСт3сп5 ГОСТ 535-79

Институт Энергомонтажпроект Ленинградский филиал

Формат А4

ТС-567.01.104

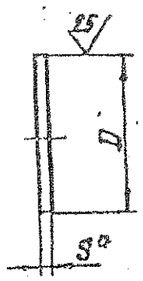

Размеры в мм

Обозначение	D Номин.	D Пред. откл.	S*	Масса, кг
ТС-567.01.104	207	±1,0	8	2,1
-01	259			3,3
-02	309			5,9
-03	359		10	8,0
-04	412			10,5
-05	408			10,3
-06	514		12	19,6
-07	510			19,2
-08	610	±1,6		27,5
-09	606			27,2
-10	700		16	48,3
-11	692		12	35,4
-12	795		16	62,5
-13	792			61,9
-14	896			49,2
-15	992		18	109,2

* Размер для справок.

Подп. и дата | Взам.инв.№ | Инв.№ подл. | Подп. и дата | Инв.№ подл.

Изм	Лист	№ докум.	Подп.	Дата
Разраб.		Голубева		09.87
Прав.		Блохина		09.87
Т.контр.				
Рук. бр.		Крившин		10.87
Н.контр.		Поутов		11.87
Утв.		Соколов		11.87

Кол. Иванова

ТС-567.01.104

Донышко

Лит.	Масса	Масштаб
	См. табл.	—
Лист	Листов 1	

Лист S ГОСТ 19903-74 / ВСт3сп5 ГОСТ 14637-79

Институт Энергомонтажпроект Ленинградский филиал

 Формат А4

ТС-567.01.005

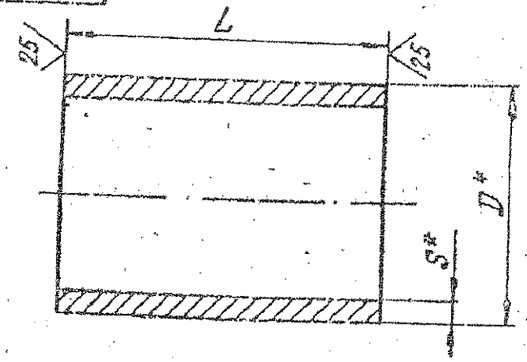

Размеры в мм

Обозначение	D*	S*	L Номин.	L Пред. откл.	Масса, кг
ТС-567.01.005	89	9	110	-1,6	1,8
-01			120		2,1
-02					5,2
-03	159	12	130		5,7
-04			140		6,1
-05			150	-2,4	6,5
-06			160		12,8
-07	219	16	180		14,4
-08			210		16,8
-09	273		220		22,3
-10			250		25,4

* Размеры для справок

Привязан. Л350.12.38А-30UNB-1352-TD.N

Н.контр.	Михеев		
Нач.сект.	Шкитилева		
Инж.III кат.	Михеев		
Инв.№ 83498 п.22			

Изм.	Лист	№ докум.	Подп.	Дата
Разраб.	Голубева			12.87
Пров.	Блохина			05.87
Т.контр.				
Рук.бр.	Крившич			10.87
Н.контр.	Паутов			11.87
Утв.	Соколов			11.87

ТС-567.01.005

Кольцо

Лит.	Масса	Масштаб
	См. табл.	—
Лист	Листов 1	

Труба Дн×S-20 ТУ14-3-190-82

Институт Энергомонтажпроект Ленинградский филиал

Копировал

Формат А4

ТС-567.01.006

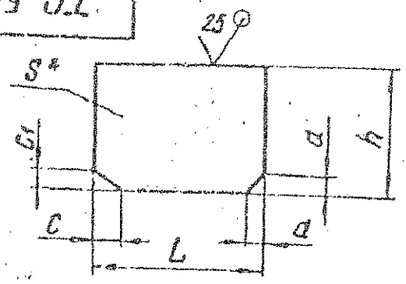

Размеры в мм

Обозначение	S*	h	L	a	c	c1	Материал	Масса, кг
ТС-567.01.006	8	120	161	13	27	17	Лист Б-ПН-S ГОСТ 19903-74 / 20К-11 ГОСТ 5520-79	1,2
-01	14	130	177	17	32			2,5
-02	16	150	226		34			4,2
-03	8	110	161	13	25		Лист Б-ПН-8 ГОСТ 19903-7 / 20К-11 ГОСТ 5520-79	1,1
-04	10	120	177	15	27		Лист Б-ПН-S ГОСТ 19903-74 / Вст3сп5 ГОСТ 14637-79	1,6
-05	12	140	226	17	29			3,0
-06	20	180	290		22	21	Лист Б-ПН-S ГОСТ 19903-74 / 20К-11 ГОСТ 5520-79	8,1
-07			338		21			9,5
-08		210	388		22			12,7
-09	23	250	459		25			20,6
-10	16	160	290		19	14	Лист Б-ПН-16 ГОСТ 19903-74 / Вст3сп5 ГОСТ 14637-79	5,8
-11			340				Лист Б-ПН-18 ГОСТ 19903-74 / 20К-11 ГОСТ 5520-79	6,8
-12	18	180	388		20		Лист Б-ПН-18 ГОСТ 19903-74 / Вст3сп5 ГОСТ 14637-79	9,8
-13	20	220	461		22		Лист Б-ПН-S ГОСТ 19903-74 / 20К-11 ГОСТ 5520-79	15,8
-14	24	250	559		24			24,0

1. * Размер для справок.
2. $-t_2$, $\pm \frac{t_2}{2}$

Взам. инв.№ | Подп. и дата | Инв.№ подл.

Изм.	Лист	№ докум.	Подп.	Дата
Разраб.	Голубева			12.87
Пров.	Блохина			05.87
Т.контр.				
Рук.бр.	Крившич			10.87
Н.контр.	Паутов			11.87
Утв.	Соколов			11.87

ТС-567.01.006

Ребро

Лит.	Масса	Масштаб
	См. табл.	—
Лист	Листов 1	

См. табл.

Институт Энергомонтажпроект Ленинградский филиал

Копировал

Формат А4

ТС-568.01.001

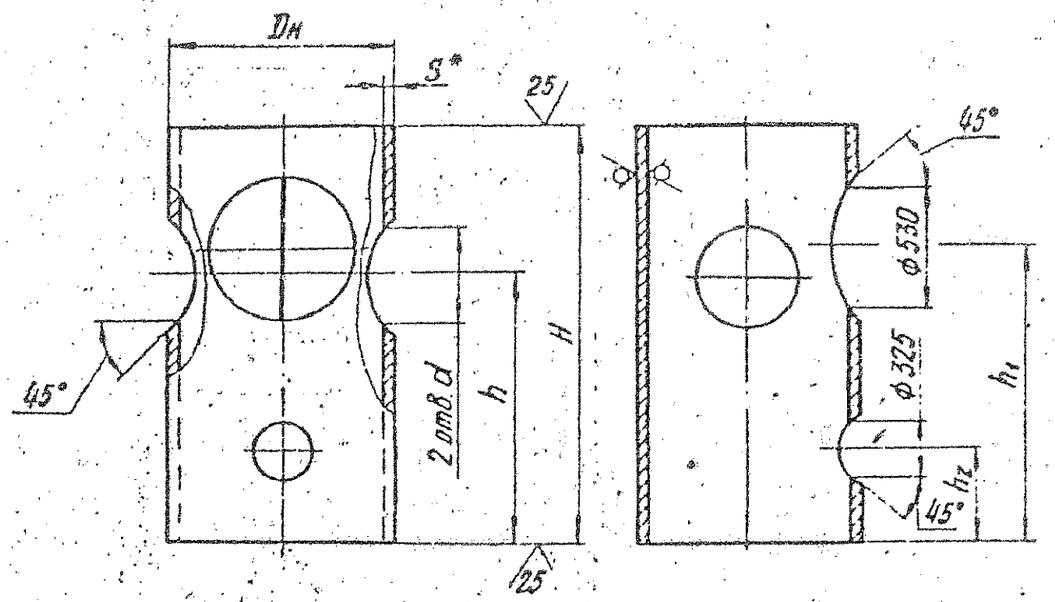

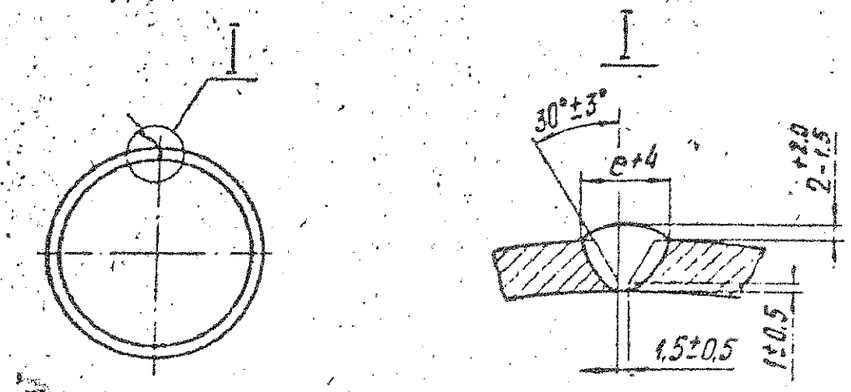

25 (√)

Размеры в мм

Обозначение	Dн	S*	H	h	h_1	h_2	d	e^{+4}	Материал	Масса, кг
ТС-568.01.001	820	14	1960		1305	490	377	16		343
-01			2010	1205	1355		426			347
-02	920	12	2110		1455	485	530	18	Лист 6-ПН-S ГОСТ 19903-74 / 20К-11 ГОСТ 5520-79	435
-03	1020		2270	1335	1535	520	630			574
-04	1220	16	2460	1480	1630	565	720	21		879
-05			2560		1730		820			889
-06	820	10	1910		1280	465	377	16	Лист 6-ПН-S ГОСТ 19903-74 / 8Ст3сп5 ГОСТ 14637-79	333
-07			1960	1180	1330		426			337
-08	920		2060		1430	460	530		Лист 6-ПН-10 ГОСТ 19903-74 / 20-3 ГОСТ 1577-81	380
-09	1020	12	2200	1300	1500	485	630	18	Лист 6-ПН-S ГОСТ 19903-74 / 8Ст3сп5 ГОСТ 14637-79	553
-10	1220		2390	1445	1595	530	720			715
-11			2490		1695		820		Лист 6-ПН-S ГОСТ 19903-74 / 20-3 ГОСТ 1577-81	719
-12	1420	14	2660	1480	1780	560	920	21		1079
-13			2760	1530	1880		1020			1087

1. * Размер для справок.
2. Электрод типа Э42А ГОСТ 9467-75.
3. Методы и объем контроля качества сварного соединения по СН и П3.05.03-85.
4. $+t_2$, $-t_2$, $\pm\frac{t_2}{2}$.

Привязан 1350.12.38А-30UNB-1352-TD.N			
Н.контр.	Михеев	[signature]	21.08.12
Нач.сект.	Шкитилева	[signature]	07.08.12
Инж.III кат.	Михеев	[signature]	7.08.12
Инв.№ 83498 л.23			

Изм	Лист	№ докум	Подп.	Дата
Разраб.		Блохина	[signature]	10.87
Пров		Голубева	[signature]	11.87
Т. контр				
Рук. бр.		Крившич	[signature]	11.87
Н. контр.		Паутов	[signature]	11.87
Утв		Соколов	[signature]	11.87

ТС-568.01.001

Труба

См. табл.

Лит.	Масса	Масштаб
	См. табл	—

Лист | Листов 1

Институт Энергомонтажпроект Ленинградский филиал

Коп. Иванова 23398-08 40 Формат А3

ТС-567.01.004

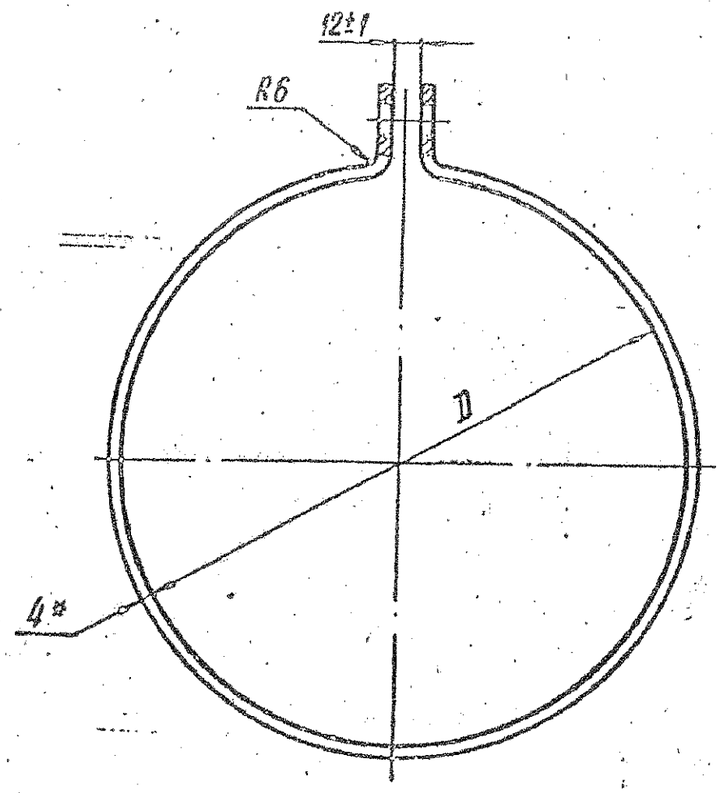

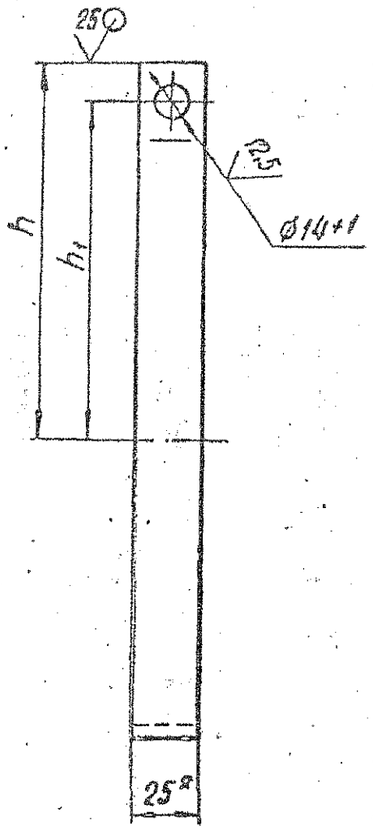

Размеры в мм

Обозначение	D	h	h_1	Длина развертки*	Масса, кг
ТС-567.01.004	223	140	130	760	0,6
-01	277	170	155	930	0,7
-02	329	195	180	1095	0,9
-03	381	225	210	1260	1,0
-04	430	245	230	1410	1,1
-05	534	300	285	1740	1,4
-06	634	350	335	2055	1,6
-07	724	395	380	2335	1,8
-08	824	445	430	2650	2,1
-09	924	495	480	2965	2,3
-10	1024	545	530	3280	2,6

1. * Размеры для справок.
2. $\pm t_2$, $\pm \frac{t_2}{2}$.

Привязан	1350.12.38A-30UNB-1352-TD.N		
Н.контр.	Михеев		21.08.12
Нач.сект.	Шкитилева		07.08.12
Инж.III кат.	Михеев		7.08.12
Инв.№ 83498 л.24			

Изм.	Лист	№ докум.	Подп.	Дата
Разраб.		Голубева		10.87
Пров.		Блохина		11.87
Т.контр.				
Рук.бр.		Кривошиу		11.87
Н.контр.		Паутов		11.87
Утв.		Соколов		11.87

ТС-567.01.004

Хомут

Лит.	Масса	Масштаб
	См. табл.	—

Лист | Листов 1

Полоса 4×25 ГОСТ 103-76 / ВСт3сп5 ГОСТ 535-79

Институт Энергомонтажпроект Ленинградский филиал

Коп. Иванова 23398-08 19 Формат А3

Формат	Зона	Поз.	Обозначение	Наименование	Кол. на исполн. ТС-568.01.000- 10	11	12	13	Примечание
А4		11	ТС-567.01.003 -09	Фланец	1	1	1	1	
А3		12	ТС-567.01.009 -27	Накладка	2	2			
			-31	Накладка			2	2	
А3		13	ТС-567.01.009 -28	Накладка	2	2			
			-32	Накладка			2	2	
А3		14	ТС-567.01.009 -29	Накладка	4				
			-30	Накладка		4			
			-33	Накладка			4		
			-34	Накладка				4	
				Стандартные изделия					
		15		Фланец 1-15-16 ст 20 ГОСТ 12820-80	1	1	1	1	

Привязан

Инв. №

Изм	Лист	№ докум.	Подп.	Дата

ТС-568.01.000

Лист 9

Формат А4

ТС-568.01.002

12,5 (✓)

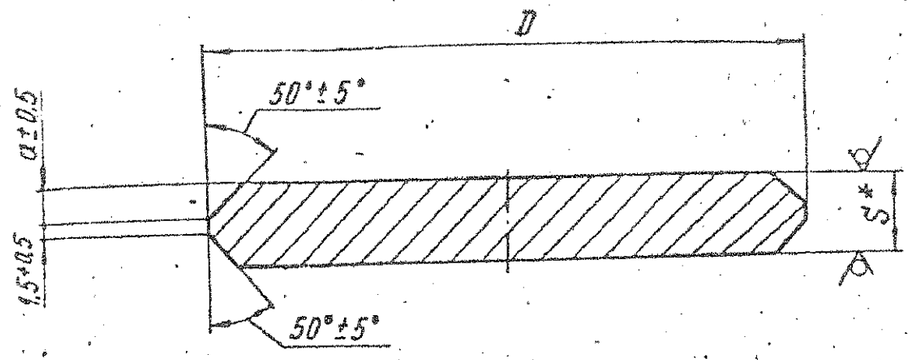

Размеры в мм

Обозначение	D Номин.	D Пред. откл.	S*	a±0,5	Масса, кг
ТС-568.01.002	800	-1,6	21	9,5	79
-01			25	11,5	93
-02	896		23	10,5	108
-03	900		19	8,5	91
-04	996		21	9,5	123
-05			25	11,5	145
-06	1192	-2,4	30	14,0	248
-07	1196		25	11,5	211
-08	1392		28	13,0	321

* Размер для справок

Привязан 1350.12.38А-30UNB-1352-TD.N

Н.контр.	Михеев	
Нач.сект.	Шкитилева	07.08.13
Инж.III кат.	Михеев	
Инв.№ 83498 п.25		

Изм	Лист	№ докум	Подп	Дата
Разраб		Блохина		11.87
Пров		Голубева		11.87
Т контр				
Рук бр.		Крившич		11.87
Н контр		Паутов		11.87
Утв		Соколов		11.87

ТС-568.01.002

Диск

Лит.	Масса	Масштаб
	См. табл.	—

Лист | Листов 1

Лист Б-ПН-S ГОСТ 19903-74 / 20К-11 ГОСТ 5520-79

Институт Энергомонтажпроект Ленинградский филиал

Коп Иванова

23398-08-36

Формат А4

ТС-567.01.005

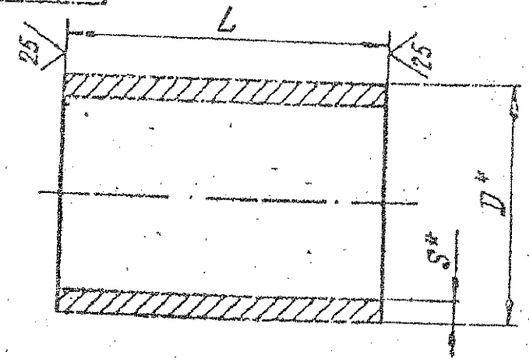

Размеры в мм

Обозначение	D*	S*	L Номин.	L Пред. откл.	Масса, кг
ТС-567.01.005	89	9	110	-1,6	1,8
-01			120		2,1
-02	159	12			5,2
-03			130		5,7
-04			140		6,1
-05			150	-2,4	6,5
-06	219	16	160		12,8
-07			180		14,4
-08			210		16,8
-09	273		220		22,3
-10			250		25,4

* Размеры для справок

Привязан. 1350.12.38А-30UNB-1352-TD.N			
Н.контр.	Михеев		7.08.13
Нач.сект.	Шкитилева		7.08.13
Инж.III кат.	Михеев		7.08.13
Инв.№ 83498 л.26			

Изм	Лист	№ докум.	Подп.	Дата
Разраб.		Голубева		29.8.87
Пров.		Блохина		09.87
Т.контр.				
Рук.бр.		Крившич		10.8.87
Н.контр.		Паутов		11.87
Утв.		Соколов		11.87

Кол. Иванова

ТС-567.01.005

Кольцо

Труба Дн×S-20ТУ14-3-190-82

Лит	Масса	Масштаб
	См. табл.	—

Лист | Листов 1

Институт Энергомонтажпроект Ленинградский филиал

Формат А4

ТС-567.01.006

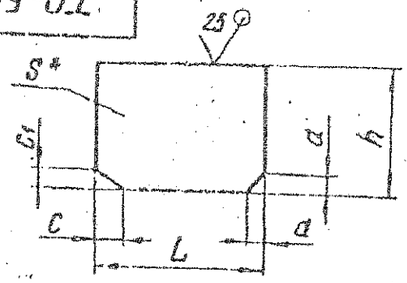

Размеры в мм

Обозначение	S*	h	L	a	c	c1	Материал	Масса, кг
ТС-567.01.006	8	120	161	13	27	17	Лист Б-ПН-S ГОСТ 19903-74 / 20К-11 ГОСТ 5520-79	1,2
-01	14	130	177	17	32			2,5
-02	16	150	226		34			4,2
-03	8	110	161	13	25		Лист Б-ПН-S ГОСТ 19903-7 / 20К-11 ГОСТ 5520-79	1,1
-04	10	120	177	15	27		Лист Б-ПН-S ГОСТ 19903-74 / ВСт3сп5 ГОСТ 14637-79	1,6
-05	12	140	226	17	29			3,0
-06	20	180	290	21	22	14	Лист Б-ПН-S ГОСТ 19903-74 / 20К-11 ГОСТ 5520-79	8,1
-07			338		21			9,5
-08		210	388		22			12,7
-09	23	250	459		25			20,6
-10	16	160	290		19		Лист Б-ПН-16 ГОСТ 19903-74 / ВСт3сп5 ГОСТ 14637-79	5,8
-11			340				Лист Б-ПН-16 ГОСТ 19903-74 / 20К-11 ГОСТ 5520-79	6,8
-12	18	180	388		20		Лист Б-ПН-18 ГОСТ 19903-74 / ВСт3сп5 ГОСТ 14637-79	9,8
-13	20	220	461		22		Лист Б-ПН-S ГОСТ 19903-74 / 20К-11 ГОСТ 5520-79	15,8
-14	24	250	559		24			24,0

1. * Размер для справок.
2. $-t_2$; $\pm\frac{t_2}{2}$

Изм	Лист	№ докум.	Подп.	Дата
Разраб.		Голубева		29.8.87
Пров.		Блохина		09.87
Т.контр.				
Рук.бр.		Крившич		10.8.87
Н.контр.		Паутов		11.87
Утв.		Соколов		11.87

Кол. Иванова

ТС-567.01.006

Ребро

См. табл.

Лит	Масса	Масштаб
	См. табл.	—

Лист | Листов 1

Институт Энергомонтажпроект Ленинградский филиал

Формат А4

23398-08 20

| | | |

ТС-567.01.007

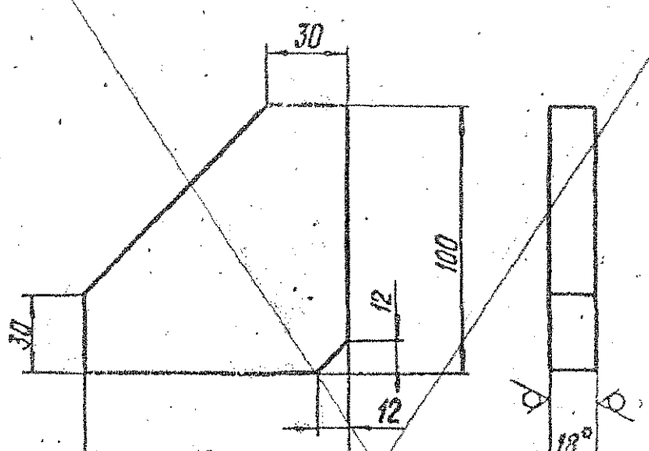

1.* Размер для справок.

2. $-t_3$, $\pm \frac{t_3}{2}$.

Изм.	Лист	№ докум.	Подп.	Дата
Разраб.		Голубева		09.87
Пров.		Блохина		10.87
Т. контр.				
Рук. бр.		Крившич		11.87
Н. контр.		Лаутов		11.87
Утв.		Соколов		11.87

ТС-567.01.007

Ребро

Лит.	Масса	Масштаб
	1,0	1:2
Лист	Листов 1	

Ст3сп5 ГОСТ 380-71

Институт Энергомонтажпроект Ленинградский филиал

Копировал Иванова

Формат А4

ТС-567.01.008

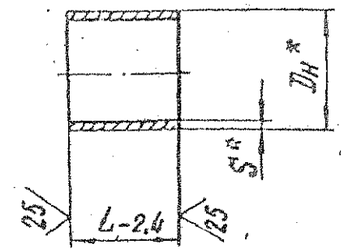

Размеры в мм

Обозначение	Dн*	S*	L-2,4	Масса, кг
ТС-567.01.008	~~219~~	~~6~~	~~200~~	~~6,3~~
-01	325	8	210	13,1

Привязан 1350.12.38А-30UNB-1352-TD.N

Н.контр.	Михеев		2.08.13
Нач.сект.	Шкитилева		07.08.13
Инж.III кат.	Михеев		7.08.13
Инв.№ 83498 п.28			

* Размеры для справок.

Изм.	Лист	№ докум.	Подп.	Дата
Разраб.		Голубева		09.87
Пров.		Блохина		10.87
Т. контр.				
Рук. бр.		Крившич		11.87
Н. контр.		Лаутов		11.87
Утв.		Соколов		11.87

ТС-567.01.008

Труба

Лит.	Масса	Масштаб
	См. табл.	—
Лист	Листов 1	

Труба Дн×S-20 ТУ14-3-190-82

Институт Энергомонтажпроект Ленинградский филиал

Инв.№ подл. | Подп. и дата | Взам. инв.№ | Инв.№ дубл. | Подп. и дата

ТС-567.01.002

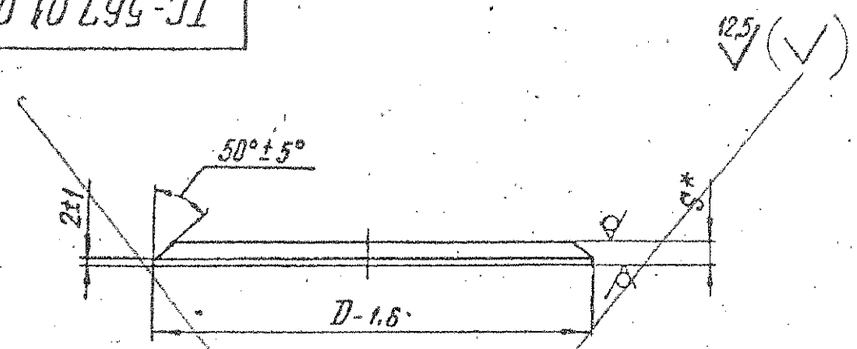

Размеры в мм

Обозначение	D-1,6	S*	Материал	Масса, кг
ТС-567.01.002	412	16	Лист Б-ПН-S ГОСТ 19903-74 / 20К-11 ГОСТ 5520-79	15,6
-01	514	20		30,1
-02	610	22		46,9
-03	412	14	Лист Б-ПН-14 ГОСТ 19903-74 / 20-3 ГОСТ 1577-81	13,8
-04	514	16	Лист Б-ПН-S ГОСТ 19903-74 / Ст3сп5 ГОСТ 14637-79	24,6
-05	610	18		39,0

* Размер для справок.

Привязан

Инв.№

Изм.	Лист	№ докум.	Подп.	Дата
Разраб.		Голубева		11.87
Пров.		Блохина		11.87
Т.контр.				
Рук.гр.		Кривошеи		11.87
Н.контр.		Гаутов		11.87
Утв.		Сергеев		11.87

ТС-567.01.002

Диск

См. табл.

Лит	Масса	Масштаб
	См. табл.	—
Лист	Листов 1	

Институт Энергомонтажпроект Ленинградский филиал

Инв.№ подл. | Подп. и дата | Взам.инв.№ | Инв.№ дубл. | Подп. и дата

Коп. Иванова

ТС-567.01.003

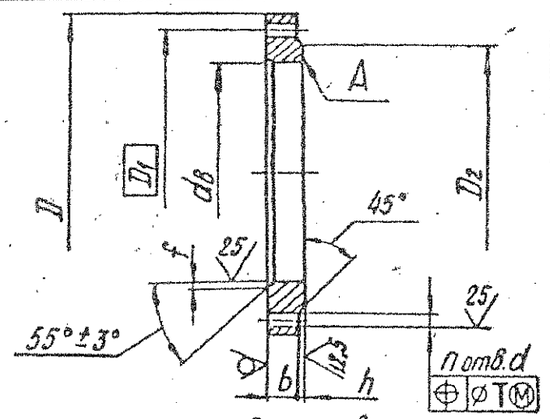

Привязан, 1350.12.38А-30UNB-1362-TD.N

Н.контр.	Михеев		
Нач.сект.	Шкитилева		
Инж.III кат.	Михеев		
Инв.№ 83498 п.29			

Размеры в мм

Обозначение	Условное давление Ру, МПа (кгс/см²)	db	D	D1	D2	b	h	d	T	Кол. отв. n	f	Масса, кг
ТС-567.01.003	2,5 (25)	219	360	310	280	29	3	28	4	12	6	13,5
-01		325	485	430	390	32	4	32	5	16	8	23,5
-02		426	610	550	505	40		35			9	44,0
-03		530	730	660	615	48		42	6	20		66,6
-04		630	840	770	720	50	5				10	88,0
-06	1,6 (16)	219	335	295	270	27	3	24	4	12	6	18,0
-07		325	460	410	370	28	4	28			8	17,6
-08		426	580	525	482	34		32	5	16	9	30,5
-09		530	710	650	585	44		35		20		56,2

1. $\phi H14$; $\phi h16$; $\pm \frac{t_3}{2}$.

2. Допуск плоскостности поверхности А по 12 степени точности ГОСТ 24643-81.

Изм.	Лист	№ докум.	Подп.	Дата
Разраб.		Голубева		11.87
Пров.		Блохина		11.87
Т.контр.				
Рук.гр.		Кривошеи		11.87
Н.контр.		Гаутов		11.87
Утв.		Сергеев		11.87

ТС-567.01.003

Фланец

Лит	Масса	Масштаб
	См. табл.	—
Лист	Листов 1	

Лист 5-ПН-S ГОСТ 19903-74 / 20К-11 ГОСТ 5520-79

Институт Энергомонтажпроект Ленинградский филиал

Инв.№ подл. | Подп. и дата | Взам.инв.№ | Инв.№ дубл. | Подп. и дата

Коп. Иванова

23398-08 18 Формат А4

ТС-567.01.009

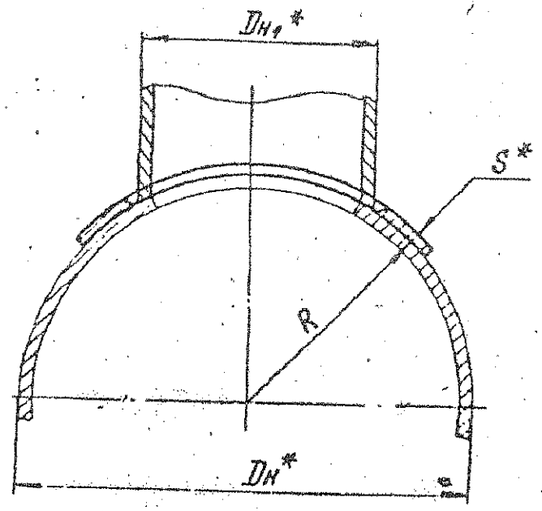

Развертка

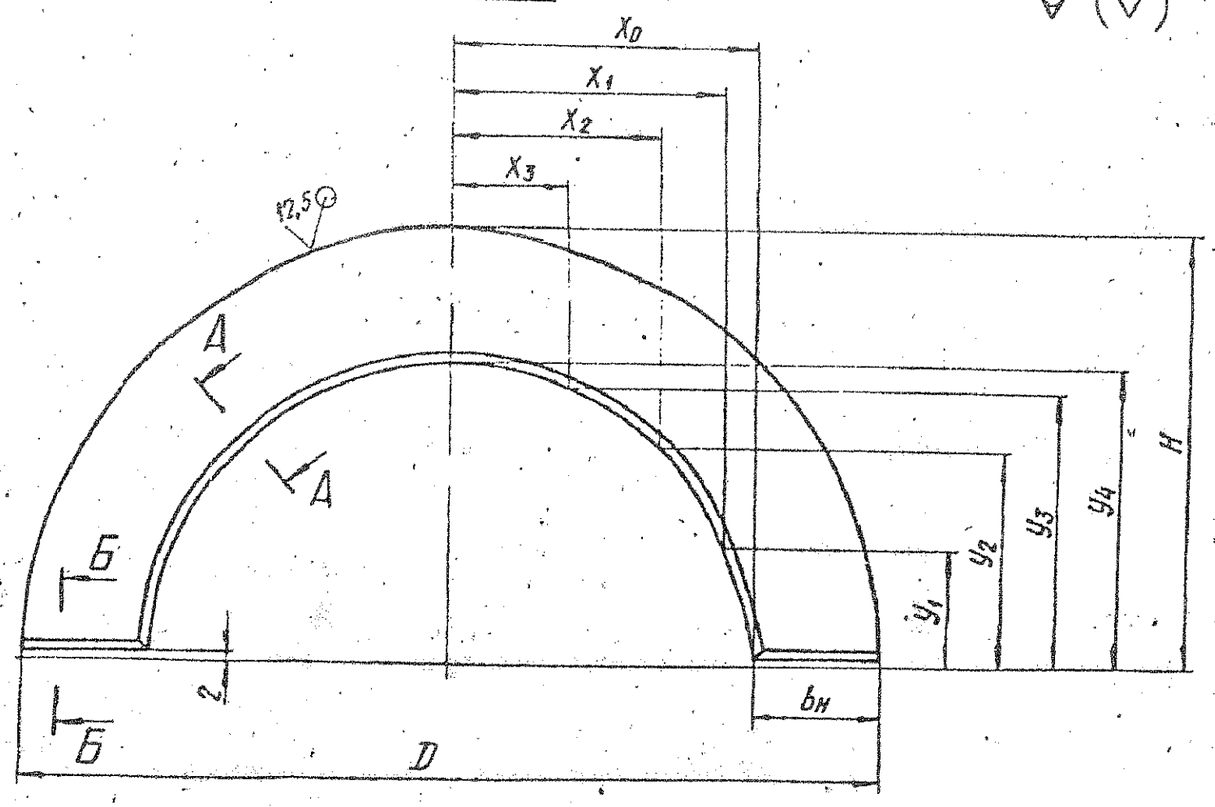

А-А повернуто

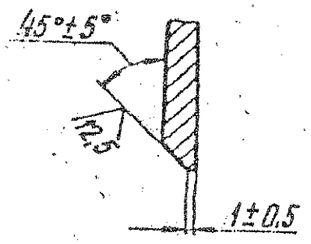

Б-Б

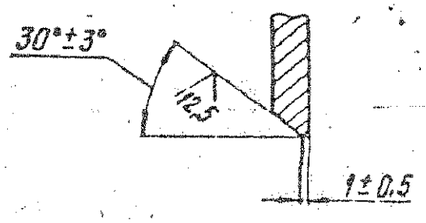

1. * Размеры для справок.

2. $\pm \frac{t_2}{2}$

Таблицу исполнений см. листы 2 и 3.

Привязан	1350.12.38А-30UNB-1352-TD.N		
Н.контр.	Михеев	[signature]	2.08.13
Нач.сект.	Шкитилева	[signature]	07.08.13
Инж.III кат.	Михеев	[signature]	7.08.13
Инв.№ 83498 л.30			

Изм	Лист	№ докум	Подп	Дата
Разраб.		Голубева	[signature]	09.27
Пров		Блохина	[signature]	09.27
Т.контр.				
Рук бр		Крившин	[signature]	10.3
Н.контр		Лаутов	[signature]	[illegible]
Утв		Соколов	[signature]	[illegible]

ТС-567.01.009

Накладка

Лит.	Масса	Масштаб
	См. табл	—

Лист 1 | Листов 3

См. табл.

Институт Энергомонтажпроект Ленинградский филиал

ТС-567.01.009

Продолжение

Размеры в мм

Обозначение	Условное давление Ру, МПа (кгс/см²)	Dн*	Dн1*	D	H	b11	S*	R	X0	X1	X2	X3	Y1	Y2	Y3	Y4	Материал	Масса, кг
ТС-567.01.009-18	1,6 (16)	820	325	542	266	100	6	420	171	157	119	64	63	117	153	166	Лист Б-ПН-5 ГОСТ 19903-74 / Ст3сп5 ГОСТ 14637-79	1,4
-19			377	600	292				200	184	139	74	73	136	177	192		1,6
-20			426	654	316		10		227	208	156	83	83	153	199	216		1,7
-21			530	784	368				292	266	197	104	103	190	248	268		5,4
-22		920	325	540	266		6	460	170	156	118	64	63	117	153	166	Лист Б-ПН-5 ГОСТ 19903-74 / 20-3 ГОСТ 1577-81	1,4
-23			530	772	368		10		286	262	196	103	103	198	248	260		6,3
-24		1020	325	538	266		6	510	169	156	118	64	63	117	153	166	Лист Б-ПН-5 ГОСТ 19903-74 / Ст3сп5 ГОСТ 14637-79	1,4
-25			530	764	368		12		282	259	194	103	103	190	248	262		7,6
-26			630	890	419				345	314	234	123	122	226	295	319		8,8
-27		1220	325	536	266		6	610	168	155	118	64	63	117	153	166	Лист Б-ПН-5 ГОСТ 19903-74 / 20-3 ГОСТ 1577-81	1,4
-28			530	776	378		10		278	255	193	103	103	190	248	268		8,9
-29			720	1000	474	110	12		390	356	266	140	139	257	336	364		11,7
-30			820	1112	515				456	414	306	160	159	293	383	415		12,0
-31		1420	325	536	266	100	6	710	168	155	118	64	63	117	153	166		1,4
-32			530	770	378		12		275	253	192	103	103	190	248	268		10,6
-33			920	1234	575	110	16		507	461	342	180	178	329	429	465		20,6
-34			1020	1374	626		14		577	522	383	200	197	365	476	516		19,6

Привязан 1350.12.38А-30UNB-1352-TD.N

Н.контр.	Михеев		27.08.13
Нач.сект.	Шкитилева		27.08.13
Инж.III кат.	Михеев		27.08.13
Инв.№ 83498 л.31			

Изм.	Лист	№ докум.	Подп.	Дата
		Коп. Иванова		

ТС-567.01.009

Лист 3

Формат	Зона	Поз.	Обозначение	Наименование	Кол. на исполн. ТС-565.01.000- 10	11	12	13	14	15	16	17	Примечание
А3		7	ТС-565.01.005 -20	Фланец								1	
А3		8	ТС-565.01.006 -06	Штуцер	1								
			-07	Штуцер		1							
			-08	Штуцер			1	1	1				
			-09	Штуцер						1			
			-10	Штуцер							1		
			-11	Штуцер								1	
А3		9	ТС-565.01.007	Штуцер	2	2	2	2	2	2	2	2	
А3		10	ТС-565.01.005	Фланец	1	1	1	1	1	1	1	1	
А4		12	ТС-565.01.009 -08	Ребро	6								
			-09	Ребро		6							
			-02	Ребро							6		
			-10	Ребро								6	

ТС-565.01.000

Лист 11

Формат А4

Изм.	Лист	№ докум.	Подп.	Дата

ТС-565.00.002

А(✓)

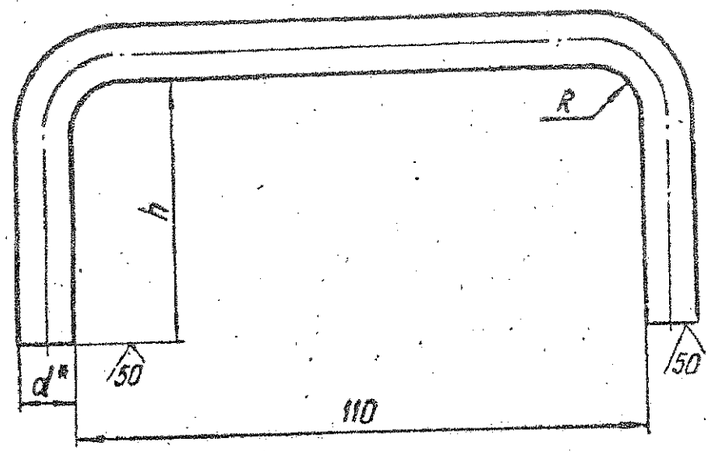

Размеры в мм

Обозначение	h	d*	R	Длина развертки*	Масса, кг
ТС-565.00.002	~~50~~	~~10~~	~~10~~	~~217~~	~~0,13~~
-01	60	16	15	242	0,38

1. * Размер для справок.
2. $\pm \frac{t_3}{2}$.

Привязан 1350.12.38А-30UNB-1352-TD.N

Н.контр.	Михеев	[signature]	21.08.13
Нач.сект.	Шкитилева	[signature]	02.08.13
Инж.III кат.	Михеев	[signature]	7.08.13
Инв.№ 83498 л.32			

Изм.	Лист	№ докум.	Подп.	Дата
Разраб.		Голубева	[signature]	10.87
Пров.		Блохина	[signature]	10.87
Рук. бр.		Крившич	[signature]	10.87
Н.контр.		Паутов	[signature]	11.87
Утв.		Соколов	[signature]	11.87

Инв. № подл. | Подп. и дата | Взам. инв. № | Инв. № дубл. | Подп. и дата

ТС-565.00.002

Ручка

Лит. | Масса | Масштаб
См. стабл. | —

Лист | Листов 1

Круг В-d ГОСТ 2590-71
ВСт3сп5-I ГОСТ 535-79

Институт Энергомонтажпроект Ленинградский филиал

Кол. Иванова 23398-07 19

Формат А4

ТС-567.00.001

Рис. 1

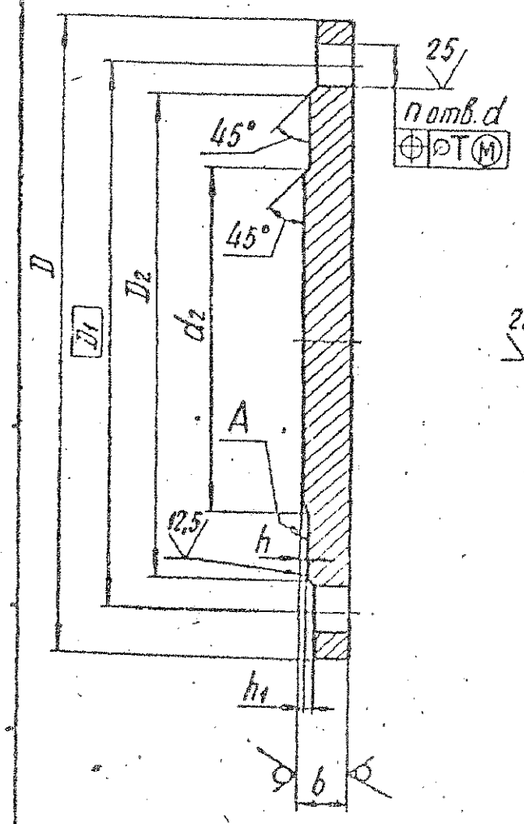

Рис. 2

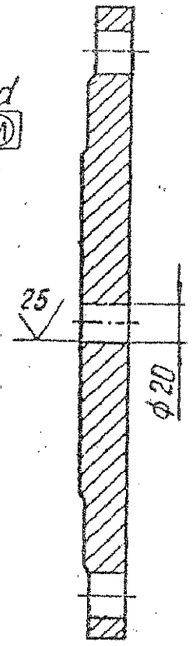

50 (√)

Размеры в мм

Обозначение	Условное давление Ру, МПа(кгс/см²)	Условный проход Ду	D	D_1	D_2	d_2	b	h	h_1	d	T	Кол. отв. n	Рис.	Масса, кг
ТС-567.00.001	2,5(25)	200	360	310	278	196	26	2	3	28	4	12	1	17,51
-01		300	485	430	390	294	34	3	4	32	5	16		42,00
-02		400	610	550	505	390	40			35			2	81,12
-03		500	730	660	615	490	48			42	6	20	1	140,06
-04													2	140,22
-05		600	840	770	720	590	50	4	5					194,50
-06	1,6(16)	200	335	295	268	196	20	2	3	24	4	12	1	11,49
-07		300	460	410	370	294	28	3	4	28				29,58
-08		400	580	525	482	390	34			32	5	16	2	59,86
-09		500	710	650	585	490	40			35		20	1	102,53
-10													2	102,69
-11		600	840	770	685	590	45	4	5	42	6			161,98

1. ⌀H14 ; ⌀h16 ; $\pm \frac{t_3}{2}$.

2. Допуск плоскостности поверхности А по 12 степени точности ГОСТ 24643-81.

Привязан	1350.12.38А-30UNB-1352-TD.N		
Н.контр.	Михеев	[signature]	21.08.12
Нач.сект.	Шкитилева	[signature]	17.08.12
Инж.III кат.	Михеев	[signature]	7.08.13
Инв.№ 83498 л.33			

Изм.	Лист	№ докум	Подп.	Дата
Разраб.		Голубева	[signature]	10.87
Пров.		Блохина	[signature]	10.87
Т.контр.				
Рук.гр.		Крившич	[signature]	11.87
Н.контр.		Паутов	[signature]	[illegible]
Утв.		Соколов	[signature]	11.87

ТС-567.00.001

Заглушка

Лит.	Масса	Масштаб
	См. табл.	—

Лист | Листов 1

Лист Б-ПН-S ГОСТ 19903-74 / ВСК-11 ГОСТ 5520-79

Институт Энергомонтажпроект Ленинградский филиал

Кор. Иванова

23398-08 25 Формат А3